MANUAL DEL USUARIO Y DEL INSTALADOR

APARICI – SCxxxT

CE

Estimado cliente, le agradecemos la confianza depositada en nuestra empresa al comprar este producto.

Por favor, antes de instalar o utilizar el aparato por primera vez, lea atentamente estas instrucciones.

Este Termo Eléctrico ha sido fabricado de acuerdo con los estándares de calidad más exigentes y siguiendo lo establecido en las Normas Europeas de Seguridad Eléctrica y Compatibilidad Electromagnética. Las características técnicas del aparato están indicadas en la placa de características situada en la parte posterior de la tapa inferior de los termos.

La instalación debe ser llevada a cabo por personal cualificado. Cualquier trabajo de reparación o mantenimiento (eliminación de incrustaciones calcáreas, cambio o revisión de ánodo, etc...) debe ser llevado a cabo por Servicios de Asistencia Técnica Autorizados por APARICI.

MANUAL DEL INSTALADOR

Información técnica:

MODELO	**SC030T**	**SC050T**	**SC080T**	**SC100T**
CAPACIDAD	30	50	80	100
CARACTERÍSTICAS ELÉCTRICAS:				
VOLTAJE (V)	230	230	230	230
FRECUENCIA (Hz)	50/60	50/60	50/60	50/60
POTENCIA (W)	2000 (1200W + 800W)	2000 (1200W + 800W)	2000 (1200W + 800W)	2000 (1200W + 800W)
CLASE	I	I	I	I
GRADO DE PROTECCIÓN	IPX4	IPX4	IPX4	IPX4
Tª REGULACIÓN TERMOSTATO(ºC)	75	75	75	75
TIPO DE TERMOSTATO DE REGULACIÓN	SONDA PTC	SONDA PTC	SONDA PTC	SONDA PTC
TIPO DE TERMOSTATO DE SEGURIDAD	BULBO	BULBO	BULBO	BULBO
REGULACIÓN EXTERIOR	SI	SI	SI	SI
TERMÓMETRO	SI. DIGITAL	SI. DIGITAL	SI. DIGITAL	SI. DIGITAL
TIPO DE RESISTENCIA	BLINDADA SUMERGIDA	BLINDADA SUMERGIDA	BLINDADA SUMERGIDA	BLINDADA SUMERGIDA
CARACTERÍSTICAS HIDRÁULICAS:				
DEPÓSITO ESMALTADO	SI	SI	SI	SI
ÁNODO DE MAGNÉSIO	SI	SI	SI	SI
P. NOMINAL	7.5 bar	7.5 bar	7.5 bar	7.5 bar
P. VÁLVULA	8.5 bar	8.5 bar	8.5 bar	8.5 bar

DIMENSIONES				
MODELO	**SC030T**	**SC050T**	**SC080T**	**SC100T**
TOMAS DE AGUA	G1/2’	G1/2’	G1/2’	G1/2’
A	470	470	570	570
B	575	860	900	1090
C	272	272	322	322
D	355	355	415	415
E	204	204	255	255
F	249	470	365	550
G	140	205	287	287
H	380	380	470	470

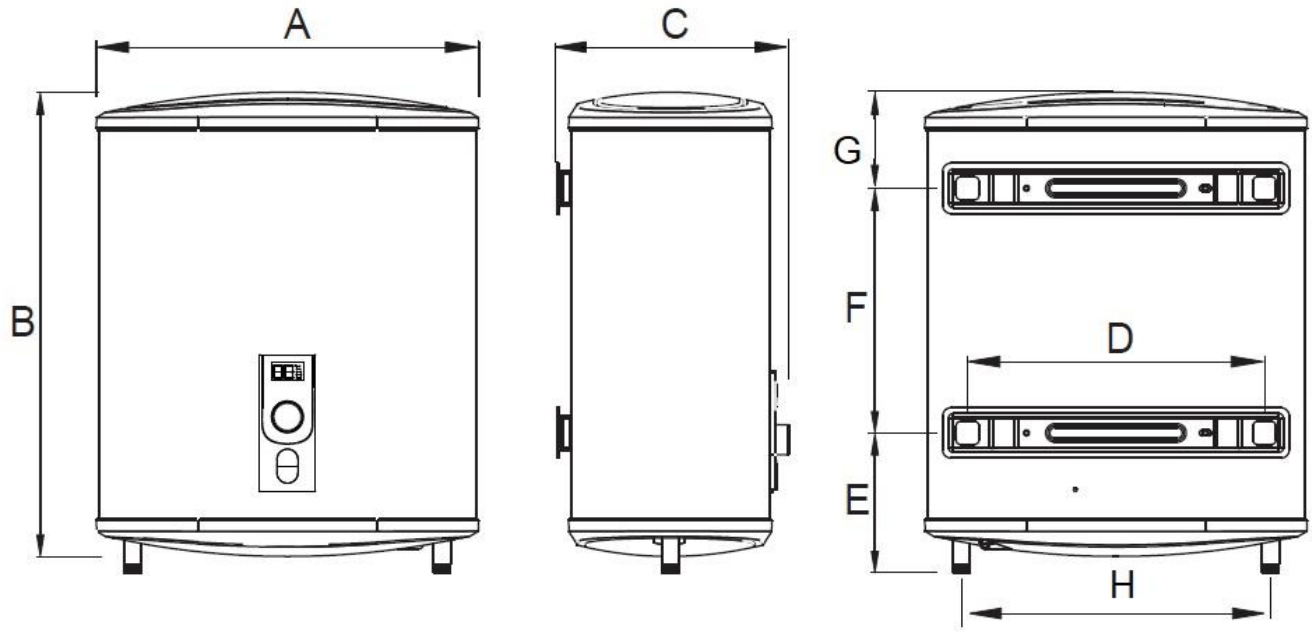

fig.-1 – Modelo APARICI SCxxxT

1.- EMPLAZAMIENTO DEL APARATO.

Para minimizar las pérdidas de agua caliente, es conveniente emplazar el termo lo más cerca posible de los puntos de utilización y, a ser posible, al abrigo de la intemperie.

El emplazamiento será elegido de forma que los conductos de entrada y salida puedan ser conectados fácilmente con el menor número de codos posible, permitiendo, al mismo tiempo, la sustitución de la resistencia.

2.- ANCLAJE DEL APARATO

Por su diseño, los termos eléctricos APARICI de esta serie están previstos para ser instalados en dos posiciones, según se observa en la fig-2:

1. *Vertical*. En esta posición, la entrada de agua fría (F) está a la derecha y salida de agua caliente (C) a la izquierda.
2. *Horizontal pared izquierda*. En este caso la entrada de agua fría (F) será siempre la de la parte inferior del aparato y la salida de agua caliente (C) en la superior.

Observación: Independientemente de la instalación elegida, la válvula de seguridad y retención suministrada con el aparato, debe de colocarse en el tubo de entrada de agua fría (F). En todos los casos hay que dejar un espacio libre de, al menos, 60 cm. entre la tapa de registro del termo y la pared más cercana.

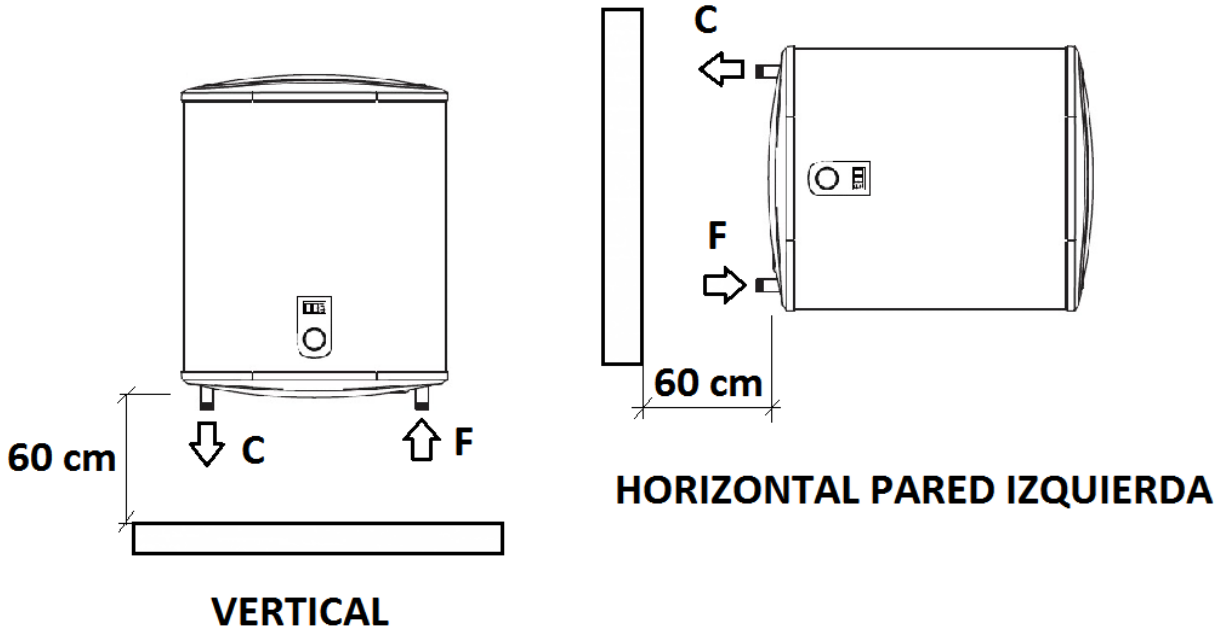

fig 2.- Modelos APARICI SCxxxT

En todos los casos, fijación vertical o fijación horizontal, la pared debe ser suficientemente gruesa para soportar el termo lleno de agua y el anclaje debe realizarse mediante cuatro tornillos de 8 mm de diámetro. En los casos en los que la pared sea suficiente pero algo fina es aconsejable el uso de placas de refuerzo.

3.- CONEXIÓN HIDRÁULICA.

Antes de conectar el aparato a la red de agua, habrán de tenerse presentes las disposiciones que, sobre la instalación de los mismos aparecen en el Código Técnico de Edificación, El Reglamento de Instalaciones Térmicas en Edificios y las normas EN-UNE de Seguridad en Aparatos Electrodomésticos y Análogos parte 2: Requisitos particulares para los termos eléctricos. Según estas disposiciones, debe de instalarse una llave de paso (fig 3 – '1') a la entrada y salida del termo para permitir su aislamiento de la red en caso de reparación o sustitución. Además, el aparato deberá de llevar incorporada una válvula de seguridad y retención (fig 3 – '2') que, por una parte, evitará el retorno de agua caliente hacia la red de fría y, por otra, actuará cuando se produzcan sobrepresiones superiores a la nominal del aparato. Esta sobrepresión es debida al aumento del volumen del agua contenida en el termo, que se produce durante el calentamiento, motivo por el cual la válvula derramará por goteo el 3% aproximadamente de la capacidad del aparato.

Para evacuar las gotas de agua que se desprenden a través de la válvula, deberá instalarse una tubería de desagüe.

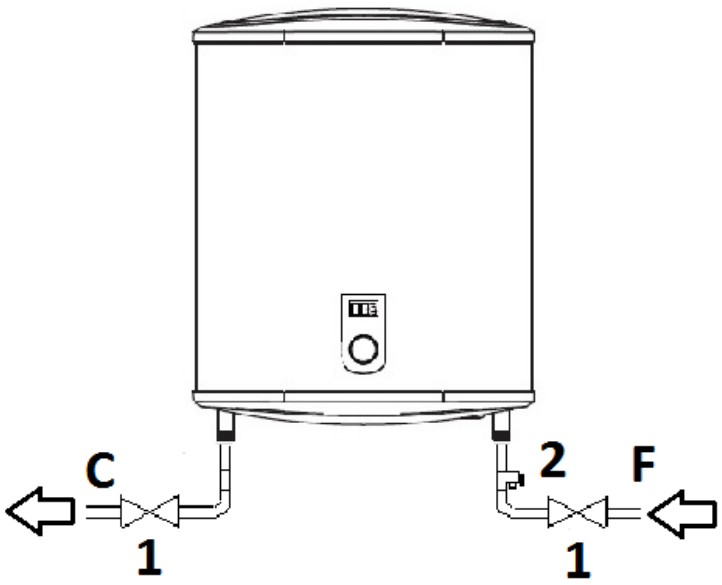

Fig-3 Instalación hidráulica

Puesta en servicio:

Antes de conectar hidráulicamente el termo, dejar fluir el agua durante unos minutos a fin de que se elimine cualquier cuerpo extraño que haya en las tuberías, el cual pueda obstruir o dañar la válvula de seguridad alterando el funcionamiento de la misma.

Llénese el termo dejando abierto el grifo de agua caliente para expulsar el aire del aparato; ciérrese el grifo cuando salga el agua. Cuando el agua esté caliente hay que reapretar los racores de entrada y salida para evitar cualquier posible escape de agua.

Es conveniente asegurarse que la presión de la instalación de agua no sea superior a la presión nominal del aparato. En caso de que así sea, es necesario instalar un regulador de presión inmediatamente después del contador de agua de la vivienda.

Antes de poner en funcionamiento el termo eléctrico, **asegurarse de que el aparato está correctamente lleno de agua abriendo un grifo de agua caliente,** y de que se ha efectuado completamente la instalación eléctrica.

4.- CONEXIÓN ELÉCTRICA.

La instalación eléctrica debe de realizarse conforme a la reglamentación en vigor por instaladores autorizados.

Estos modelos deben ser conectados a la red eléctrica mediante la clavija del cable eléctrico de alimentación suministrado con el aparato. Por tanto la única operación a realizar, desde el punto de vista eléctrico, será la conexión de este cable a una base de corriente. Si el cable flexible de alimentación de este aparato está dañado debe ser sustituido por el cable de alimentación especial APARICI referencia 91027.

Es también indispensable el instalar siempre un interruptor omnipolar a la red de alimentación eléctrica, con una apertura mínima entre los contactos de 3 mm.

A continuación se muestra el esquema eléctrico de cada uno de los modelos:

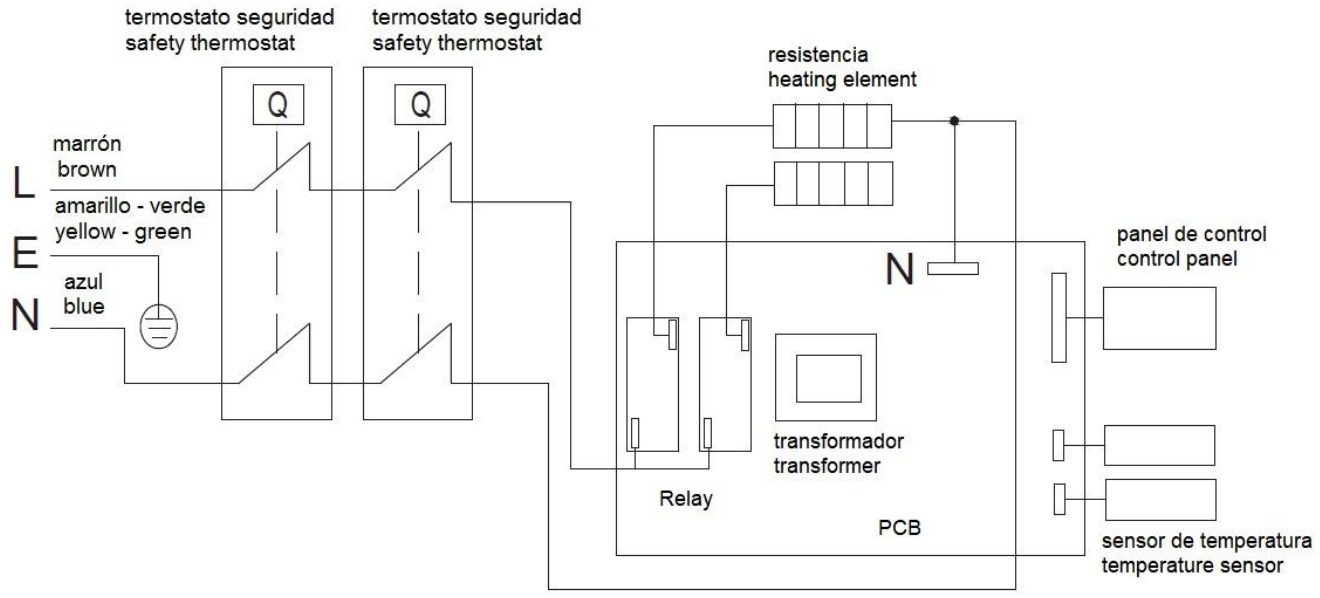

Fig. – 4 Esquema unifilar modelo APARICI – SCxxxT

5.- NORMATIVA DE CONEXIÓN ELÉCTRICA.

La instalación eléctrica del termo, está regulada por las normas específicas incluidas en el Reglamento Electrotécnico para baja tensión y la norma CEI 64-8. Según el cual, para la utilización del mismo en baños y cuartos de aseo, deben tenerse en cuenta las siguientes indicaciones:

1.- En la zona 0 queda totalmente prohibida la instalación de cualquier aparato eléctrico. También queda prohibida la instalación dentro de la zona 1 si se trata de una cabina de ducha fabricada de antemano.
2.- En las zonas 1 y 2 se pueden instalar aparatos eléctricos con protección contra penetraciones de agua del tipo IPX4, siempre y cuando se conecten mediante un cable a una toma de corriente protegida mediante un interruptor diferencial, colocada a más de 1.2 m. de la vertical de la ducha.
3.- En la zona 3 se pueden instalar aparatos cuyo índice de protección contra la penetración de agua se IPX1.
4.- Es obligatoria la conexión a tierra del termo. Si el local o vivienda no tuviese línea de tierra, recomendamos utilizar un interruptor diferencial

Para una instalación correcta y segura de los termos eléctricos se recomienda su ubicación en la zona 3 (fig.- 5).

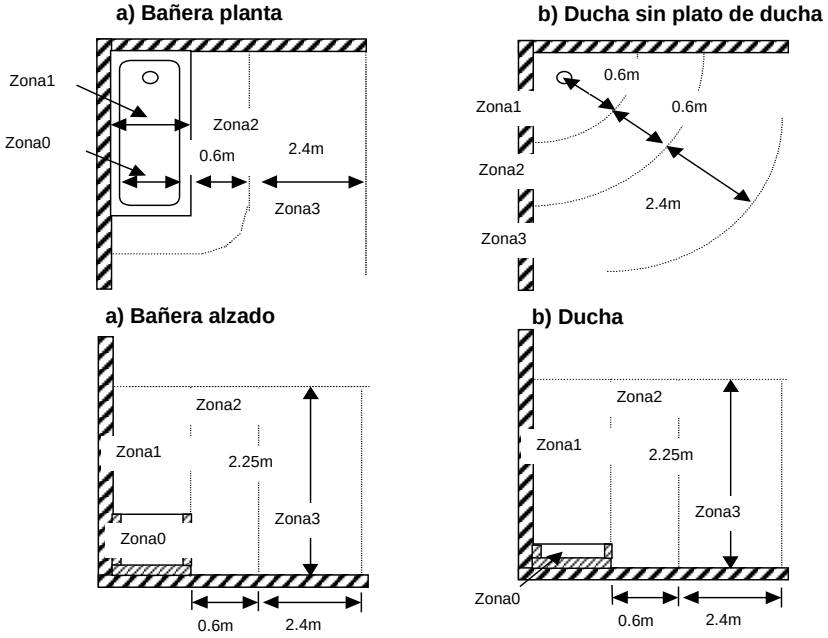

Fig. – 5

6.- RECOMENDACIONES DE INSTALACIÓN

Para un correcto funcionamiento y mantenimiento de los termos eléctricos fabricados por APARICI, es necesario tener en cuenta las siguientes consideraciones:

1. Las presiones máximas y mínimas de agua en el interior de la vivienda deben de mantenerse dentro de los límites establecidos por el Código Técnico de Edificación entre 1.5 y 5 bar. Así mismo, tal y como se advierte en el punto 3 del presente manual, es obligatorio montar un grifo de corte a la entrada y salida del aparato y una válvula de seguridad y retención también a la entrada.
2. También es necesario la instalación de una tubería de desagüe para la evacuación de las gotas de agua que se desprenden a través de la válvula de seguridad. Los daños sufridos en la vivienda producidos por el citado goteo no son, en ningún caso, responsabilidad de APARICI.
3. Para presiones superiores a los 2.5 bar es muy frecuente el goteo de la válvula. En caso de que sea molesto para el usuario, o que la instalación, debido a su antigüedad, no permita el desalojo del agua proveniente de la válvula, APARICI recomienda la instalación de una válvula reductora de presión, regulada entre 2.5 y 3 bar, y un vaso de expansión. La válvula reductora de presión debe de instalarse lo más cerca posible de la acometida de la vivienda y alejada, a su vez, de la entrada del agua al aparato. Por otra parte, el vaso de expansión debe de tener las dimensiones adecuadas e instalarse, en cualquier punto de la instalación de ACS de la vivienda. No obstante, puede preguntar al Servicio Técnico de APARICI para resolver cualquier duda que le surja a este respecto.

4. El agua de la red de suministro debe de tener unos requisitos mínimos para que sea considerada admisible desde el punto de vista de la corrosión. Los límites establecidos por APARICI, basados en estándares internacionales, son los siguientes:
    - Indice de Ryznar menor que 7.
    - Conductividad a 25 ºC < 350 μ/Ω·cm
    - Concentración de iones de Cloro (Cl^-) y Sodio ($Na^{+`}$) inferiores a 75 mg/l

5. El uso de descalcificadores de agua está permitido siempre que queden regulados de tal forma que la dureza total del agua quede entre 12ºF y 31 ºF. En caso de que este nivel de cal no sea suficiente para el usuario, debe ser instalado un by-pass que evite la entrada del agua del descalcificador directamente al termo.
6. Por último, el termo debe ser instalado en un lugar de fácil accesibilidad que permita la sustitución de los componentes o la reparación del mismo de forma sencilla y segura (ver, adicionalmente, los apartados 1 y 2 del Manual del Instalador). De este modo la instalación del termo en tragaluces, falsos techos, altillos, armarios, etc... no es recomendable. En cualquier caso, es competencia del Servicio Técnico APARICI determinar si la ubicación del aparato es aceptable o no.

MANUAL DEL USUARIO

1.- INSTRUCCIONES DE USO

IMPORTANTE: Asegúrese que el termo está lleno de agua, abriendo un grifo de agua caliente.

Para poner en marcha el aparato proceder como sigue considerando el display y pulsadores que aparecen en la siguiente figura:

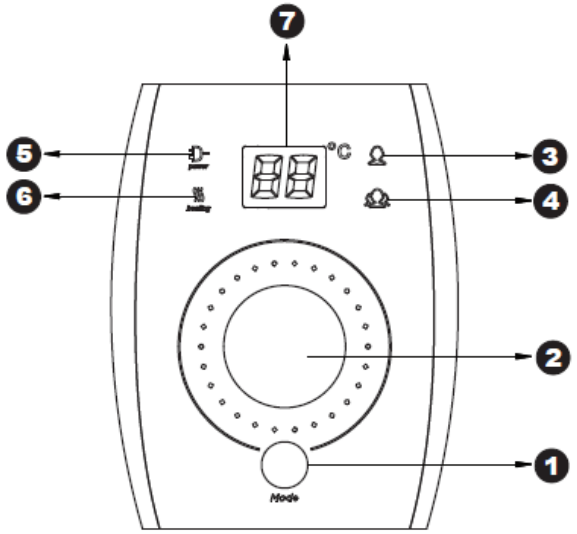

Fig. – 6

1) Botón de 'ON/OFF' y selección de modo. Cuando el aparato está apagado, si presionamos el botón durante 3 segundos, el sistema se inicia y el display se ilumina. Si hacemos la operación contraria, presionamos nuevamente el botón durante 3 segundos, el aparato y el display se apagan. Si el aparato está ya activado, se puede elegir ente tres modos: modo tanque individual (solamente funciona la resistencia del tanque de izquierda), modo tanque doble (funcionan ambas resistencias) o modo 'SMART' en el que las resistencias de ambos tanques funcionan simultáneamente de forma inteligente para aportar el confort deseado al usuario. Si la electricidad se corta súbitamente, en el momento del restablecimiento, el aparato vuelve al mismo modo que habías sido seleccionado previamente. Únicamente, si el modo es el SMART, el termo se reinicia en el modo tanque individual.

2) El botón '2' es el que permite regular la temperatura deseada y gira 360º. Si se gira en el sentido de las agujas del reloj, la temperatura se incrementa y si se gira en el sentido contrario, la temperatura disminuye. Durante esta operación en el display '7' se muestra la temperatura seleccionada. Pasados unos segundos, en el display se vuelve a mostrar la temperatura del agua dentro del tanque. Si se elige el modo 'SMART' la temperatura no puede ser seleccionada y el aparato utiliza un sistema de control inteligente que optimiza la cantidad de agua caliente y el confort del usuario.

3) El piloto '3' se ilumina en blanco cuando el aparato está funcionando en modo tanque individual.

4) El piloto '4' se ilumina en blanco cuando el aparato está funcionando en modo tanque doble.

5) El piloto '5' se ilumina en azul cuando el aparato se conecta a la red eléctrica. Si se ha seleccionado e modo SMART el citado piloto parpadea.

6) El piloto 6 se ilumina en rojo si alguna de las resistencias están funcionando. En caso contrario permanece apagado

2.- LIMPIEZA.

Las partes externas del termo deben ser limpiadas mediante agua jabonosa, evitado cualquier tipo de productos agresivos.

NUNCA INTENTE REPARAR USTED MISMO LOS POSIBLES PROBLEMAS QUE APAREZCAN EN SU TERMO ELÉCTRICO. LLAME INMEDIATAMENTE AL SAT AUTORIZADO MÁS PRÓXIMO PARA QUE REALICE EL TRABAJO.

3.- CICLO DESINFECCIÓN TÉRMICA ANTILEGIONELA

Con objeto de reducir la proliferación de la Legionela en el interior del termo eléctrico, se deben de realizar ciclos de desinfección con la frecuencia recomendada en los siguientes casos:

1) Si el aparato esta desconectado durante más de un mes, debe de realizarse un ciclo de desinfección en el momento del encendido del mismo.

2) Si la temperatura del agua se mantiene constante por debajo de los 55 °C de forma habitual, se debe de realizar un ciclo de desinfección cada tres meses cómo mínimo.

Para realizar el citado ciclo, se debe de proceder a situar el mando de regulación de temperatura en su posición máxima (>70ºC). Una vez alcanzada la citada temperatura, dejar el mando de regulación en esta posición durante 10'. Transcurrido este tiempo, se puede volver a regular el termo a la temperatura deseada de forma habitual.

¡IMPORTANTE!: Cuando se acaba de realizar el tratamiento de desinfección térmica, la temperatura del agua en el termo puede provocar graves quemaduras al instante. Los niños, las personas discapacitadas y los ancianos son las personas con más alto riesgo de quemaduras. **Controle la temperatura del agua antes de darse un baño o ducharse**.

4.- VACIADO DEL TERMO EN CASO DE HELADAS

Es imprescindible vaciar el aparato si éste debe de estar sin funcionar en un local expuesto a las heladas. Para realizar el vaciado proceder a:

- Cortar la corriente eléctrica.
- Cerrar la entrada de agua fría.
- Vaciar el calentador mediante la maneta del grupo de seguridad.
- Proteger el grupo de seguridad.
- Antes de proceder a la conexión a la red eléctrica del termo, llenar el aparato de agua.
- Ponerse en contacto con el instalador si el grupo de seguridad se ha congelado.

5.- DIAGNÓSTICO DE ERRORES

Cuando se produce un fallo en el termo eléctrico, automáticamente la resistencia deja de funcionar y aparece en el display el código del error que se ha producido. En este momento no actúa ya ninguno de los pulsadores y la única forma de eliminar el error y volver a dejar el aparato operativo es desconectarlo de la red eléctrica, repararlo y conectarlo nuevamente.

El significado de los códigos de error son los siguientes:

CÓDIGO DE ERROR	CAUSA	ACCIÓN
E2	El termo se ha conectado en vacío, sin agua dentro del tanque.	Desconectar el termo de la red eléctrica, asegurarse que está lleno de agua y volver a conectar el aparato.
E3	Protección por sobretemperatura. El agua dentro del tanque ha superado el máximo permitido.	Contactar con el servicio técnico para la solución del problema.
E4	Fallo en el sensor de temperatura.	Contactar con el servicio técnico para la solución del problema.

USER'S AND INSTALLATION MANUAL

APARICI – SCxxxT

Dear buyer, we thank you for purchase of our product.

Prior to installation and first use of the electric water heater, please carefully read these instructions.

This water heater has been manufactured in compliance with the relevant standards and tested by the relevant authorities as indicated by the Safety Certificate and the Electromagnetic Compatibility Certificate. The technical characteristics of the product are listed on the label affixed between the inlet and outlet pipes. The installation must be carried out by qualified staff. All repairs and maintenance work within the water heater, e.g. lime removal or inspection/replacement of the protective anticorrosion anode, must be carried out by the authorised maintenance service provider**.**

INSTALLATION MANUAL

Technical Information:

MODEL	SC030T	SC050T	SC080T	SC100T
CAPACITY	30	50	80	100
ELECTRICAL CHARACTERISTICS:				
VOLTAGE (V)	230	230	230	230
FREQUENCY (Hz)	50/60	50/60	50/60	50/60
POWER (W)	2000 (1200W + 800W)	2000 (1200W + 800W)	2000 (1200W + 800W)	2000 (1200W + 800W)
CLASS	I	I	I	I
PROTECTION DEGREE	IPX4	IPX4	IPX4	IPX4
REGULATION THERMOSTAT TEMPERATURE (ºC)	75	75	75	75
KIND OF REGULATION THERMOSTAT	PTC SENSOR	PTC SENSOR	PTC SENSOR	PTC SENSOR
KIND OF SAFETY THERMOSTAT	BULB	BULB	BULB	BULB
EXTERNAL TEMPERATURE REGULATION	YES	YES	YES	YES
KIND OF HEATING ELEMENT	YES - ELECTRONIC	YES - ELECTRONIC	YES - ELECTRONIC	YES - ELECTRONIC
KIND OF HEATING ELEMENT	IN DIRECT CONTACT WITH WATER	IN DIRECT CONTACT WITH WATER	IN DIRECT CONTACT WITH WATER	IN DIRECT CONTACT WITH WATER
HYDRAULIC CHARACTERISTICS:				
ENAMELLED TANK	YES	YES	YES	YES
MAGNESIUM ANODE	YES	YES	YES	YES
NOMINAL PRESSURE	7.5 bar	7.5 bar	7.5 bar	7.5 bar
SAFETY VALVE PRESSURE	8.5 bar	8.5 bar	8.5 bar	8.5 bar

DIMENSIONS				
MODELO	**SC030T**	**SC050T**	**SC080T**	**SC100T**
WATER CONNECTIONS	G1/2’	G1/2’	G1/2’	G1/2’
A	470	470	570	570
B	575	860	900	1090
C	272	272	322	322
D	355	355	415	415
E	204	204	255	255
F	249	470	365	550
G	140	205	287	287
H	380	380	470	470

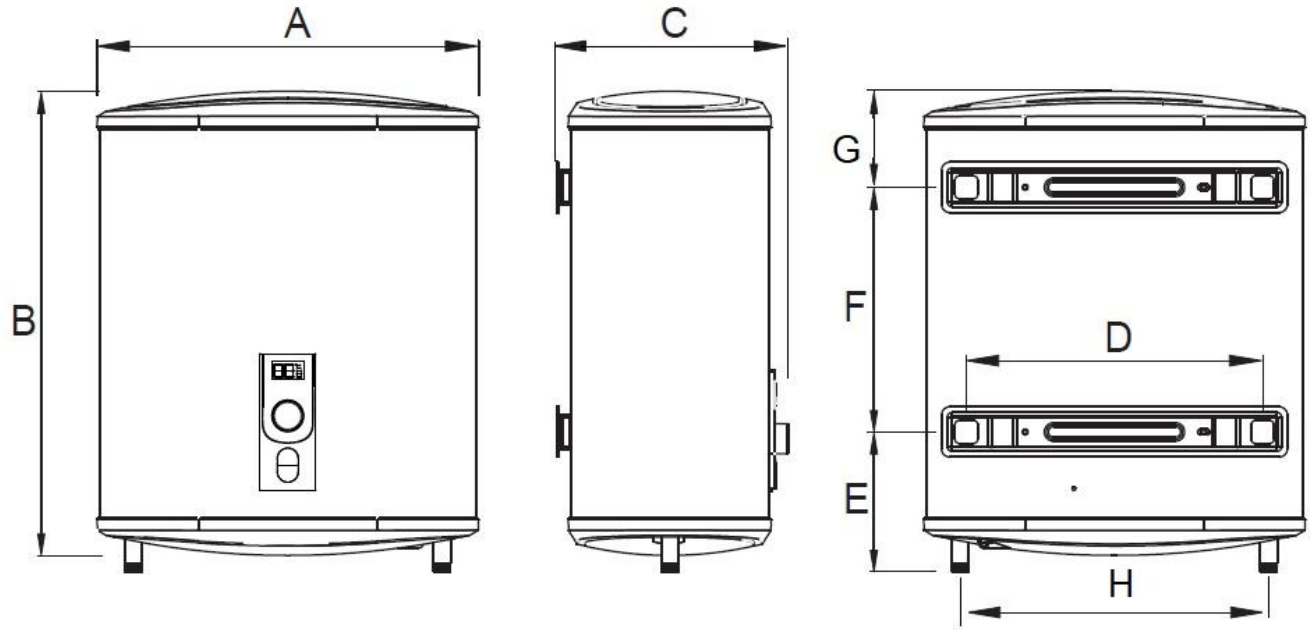

fig.-1 – Model APARICI SCxxxT

1.- BUILDING-IN.

The water heater shall be built-in as close as possible to the outlets in order to reduce the heat loses.

The building place must be chosen considering the maximum reductions of 90º elbows in water connections and, at the same time, make easy the substitution of the heating element.

2.- APPLIANCE WALL HANG.

Due to its particular design, the NOFER electrical water heaters could be installed in two positions as you could see at fig-2:

1. *Vertical*. At this position cold water inlet pipe (F) is on the right side and hot water outlet pipe (C) on the left side. The hydraulic safety valve supplied with the appliance must be installed at the inlet cold water pipe (F)..

2. *Horizontal with maintenance cover on left side*. In this case inlet cold water pipe (F) will be placed every time in the bottom pipe and hot water outlet pipe (C) in the upper part. The safety valve must be installed in the bottom pipe

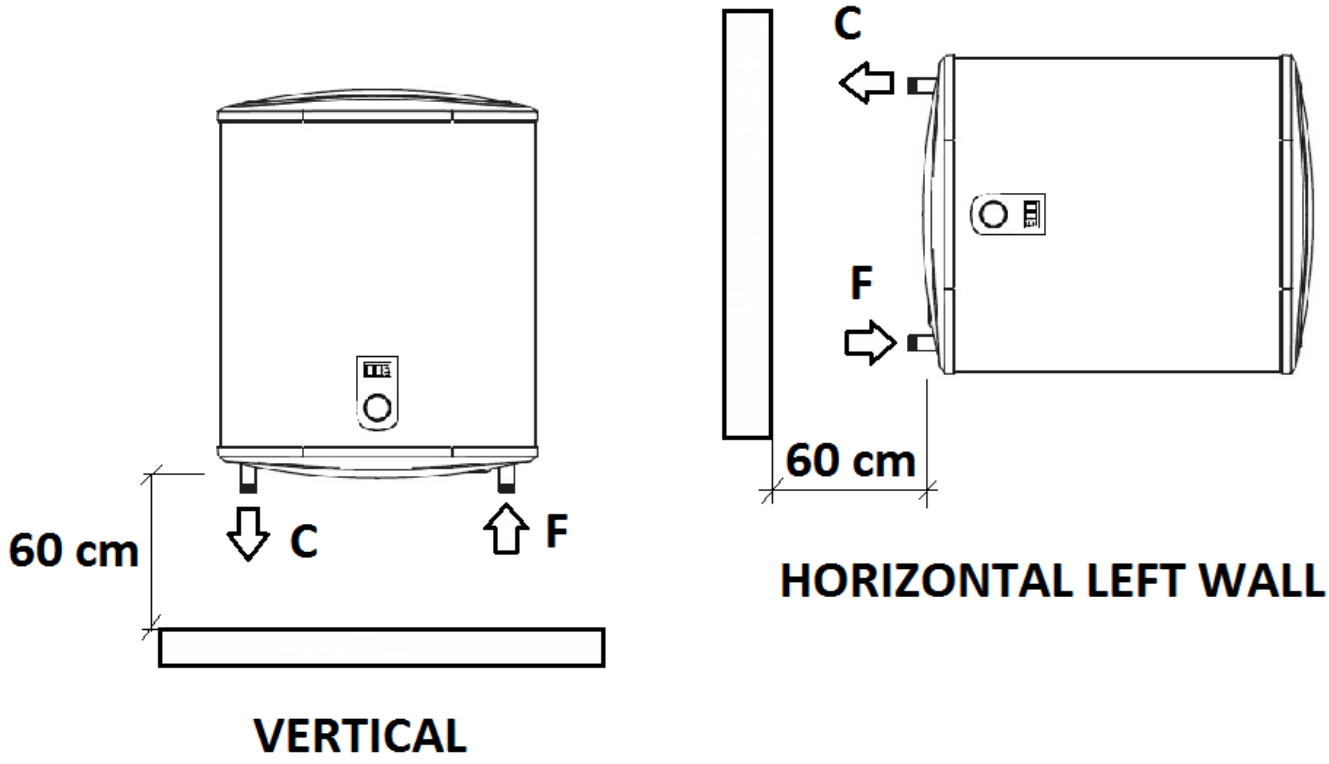

Fig. 2 Model APARICI SCxxxT

In every case the distance between water heater maintenance cover and the closer wall must be minimum 60 cm.

It has to be fitted to the wall using appropriate rag bolts with minimum diameter of 8 mm. The wall with feeble charging ability must be on the spot where the water heater shall be hanged suitably reinforced.

3.- CONNECTION TO THE WATER SUPPLY.

The water heater may be connected to a closed-circuit pressure system which enables several points of use. For safety reasons the supply pipe must be fitted with a return safety valve or alternatively, a valve of the safety class that prevents the pressure in the tank from exceeding the nominal pressure by more than 0.1 MPa. The heating of water in the heater causes the pressure in the tank to increase to the level set by the safety valve. As the water cannot return to the water supply system, this can result in the dripping from the outlet of the safety valve. The drip can be piped to the drain by installing a catching unit just below the safety valve. The drain installed below the safety valve outlet must be piped down vertically and located in the environment that is free from the onset of freezing conditions. In case the existing plumbing does not enable you to pipe the dripping water from the return safety valve into the drain, you can avoid the dripping by installing a 3-litre expansion tank on the inlet water pipe of the boiler. You should ensure that the return safety valve is functioning properly by checking it on a regular basis i.e. every 14 days. To check the valve, you should open the outlet of the return safety valve by turning the. The valve is operating properly if the water comes out of the nozzle when the outlet is open.

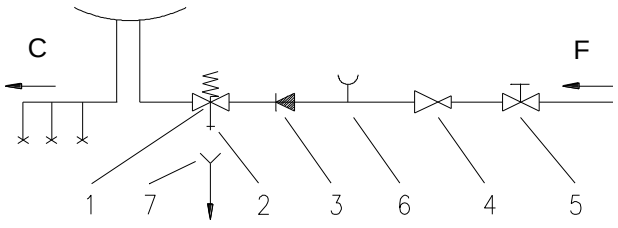

Fig-3 Hydraulic installation

Legend:
1- Return safety valve
2- Checking valve connection
3- Non-return valve
4- Pressure reduction valve
5- Closing valve
6- Checking fitting
7- Funnel with outlet connection

F - Cold water
C - Hot water

Putting into service:

Before connect hydraulically the water heater to water network lets the water flow some to time to remove all dirty which could damage the safety valve and block the diffuser.

To fill the water heater properly leave a hot water tap open to drain the water heater tank and only close it when water comes out fluently. When water become hot after the necessary time tight again all connections to assure a correct water sealing.

If the water network pressure is higher than the nominal pressure of the water heater, it is compulsory to install special valve to reduce the water inlet pressure between 2 and 3 bar.

4.- CONNECTION OF THE WATER HEATER TO THE ELECTRIC NETWORK.

The connection of water heater to the electric network must be performed according to standards for electric installation and made by authorized installers.

These models must be connected to electrical network using a plug supplied assembled to the water heater. According to this the sole necessary operation from electrical point of view is to plug the water heater to a socked. If the flexible cord is damaged, it must be substituted by an especial plug cord APARICI reference 91027.

Because the water heater has no components which would permanently separate it from the electric network, upon the cable connection between it and permanent installation a switch must be installed which breaks both power supply poles having between the open contacts a gap at least 3 mm wide.

The below drawing shows the electrical water heater diagram:

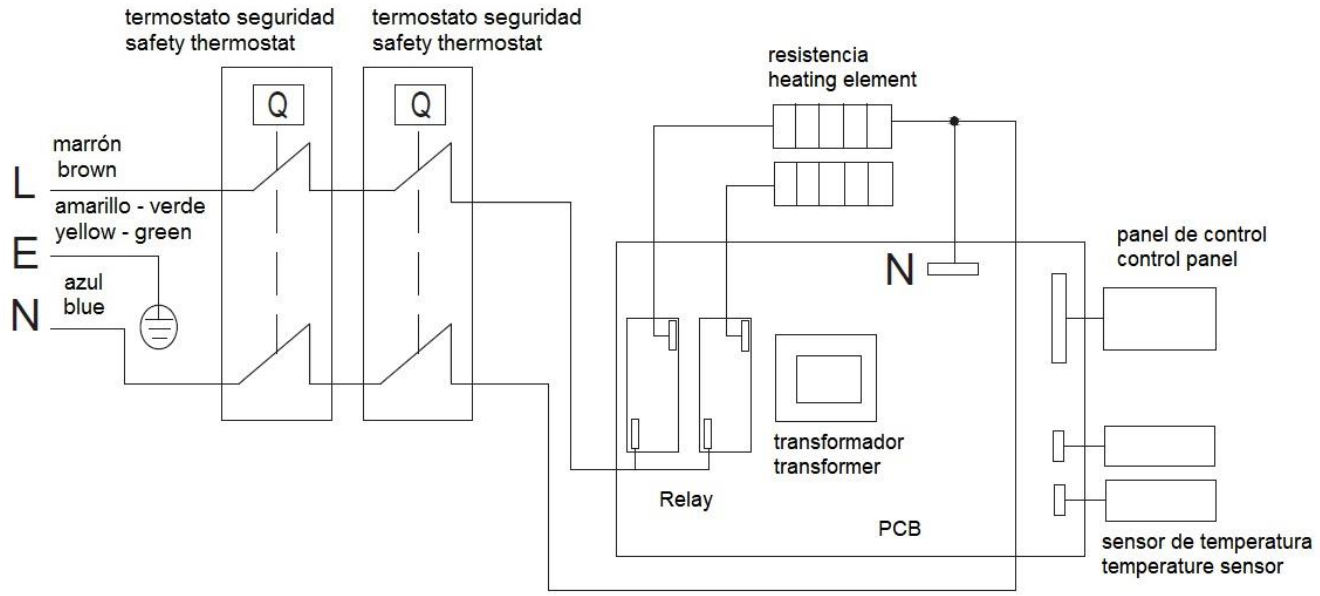

Fig. – 4 APARICI – SCxxxT electrical diagram

5.- ELECTRICAL CONNECTIONS STANDARDS.

The electrical installation must fulfil the international standards CEI 64-8. According to this standards, electrical appliances must be installed following the below indications at bathrooms and WC:

1.- zone 0: Installation is totally forbidden at this area. It is also forbidden at zone 1 if it is a prefabricated shower cabin.
2.- zones 1 and 2: IPX4 appliances with a wire which allows connections 1,2 m from shower vertical and with an additional RCS switch.
3.- zone 3: IPX1 appliances allowed.
4.- The earth connection of the water heaters is compulsory.

We recommend the installation of the water heaters at zone 3 (fig.- 5).

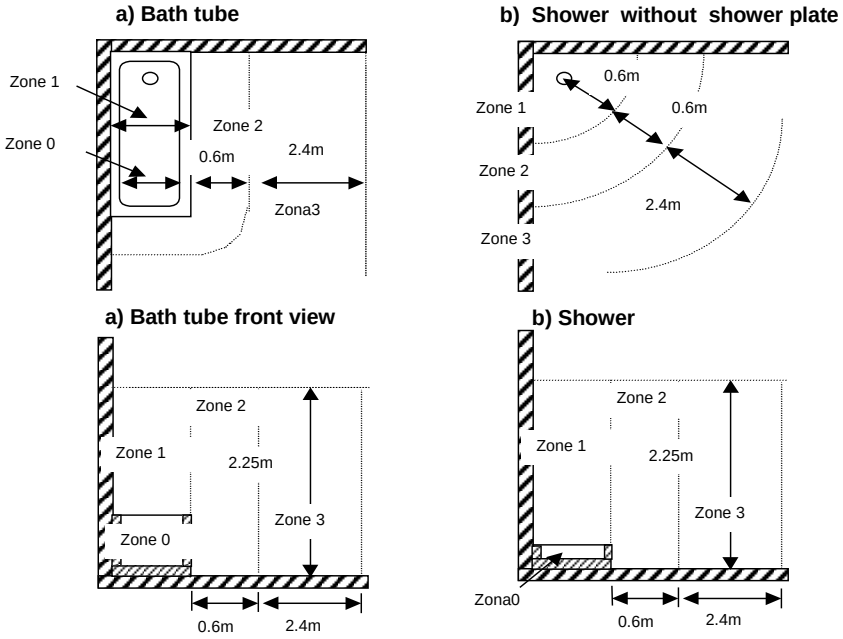

Fig. – 5

6.- INSTALLATION RECOMMENDATIONS

In order to have a correct operation of the APARICI electric water heater, please take into account the below considerations:

1. Water pressure at electric water heater inlet must be between 1.5 and 5 bar. Also all considerations explained at point 3) of this manual must be taken into account.
2. It is compulsory to install a drain pipe to evacuate water drops from safety valve. Possible damages caused at home due to this drops are not responsibility of APARICI.
3. If water pressure is higher than 2.5 bar we recommend the installation of a pressure reduction valve and a expansion vessel. The pressure reduction valve must be installed as close as possible from the house water inlet pipe.
4. The network water must have a minimum quality characteristics to be acceptable under corrosion point of view. The limits established by APARICI are the below ones:
    - Ryznar index less than 7.
    - Conductivity at 25 ºC < 350 $\mu/\Omega \cdot cm$
    - Chlorine (Cl^-) and sodium ($Na^{+`}$) less than 75 mg/l
5. The use of chemical scale eliminators is allowed but the hardness must be regulated between 12ºF and 31 ºF.

USER'S MANUAL

1.- USER'S INSTRUCTIONS

IMPORTANT: Be sure that the water heater is filled with water before plug in. You could be sure that the water heaters if completely filled when water come out from a hot water tap.

To operate the appliance proceed as it is indicated below and consider the display showed at next figure:

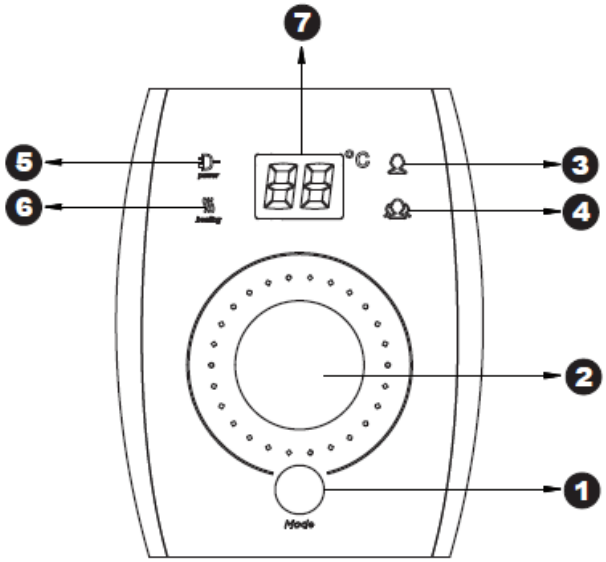

Fig. – 6

1) The"1" refers to the water heater power switch button and mode button. In the shutdown state, long press this button for 3 seconds, the system boot, the display light, and vice versa. At boot mode: press this button, then switch between "single tank mode", “double tank mode” or "smart mode". If electricity fall dawn suddenly, the water heater restarts in previous selected mode. Only if model is “smart” one, appliance starts again in “single tank” mode.

2) The "2" refers to the temperature regulating knob of the water heater. This knob is adjusted by 360 degrees, clockwise rotation, increasing temperature, anticlockwise rotation, and decreasing temperature. During the rotation, the "7" number of the display screen changes accordingly. When you enter the smart mode, you can't adjust the setting temperature, and the system starts the intelligent control program by default

3) The "3" is a single tank model indicator lamp. When the user sets the water heater as a single tank mode, the indicator light is lit and the display is white

4) The "4" is the double tank model indicator lamp. When the user sets the water heater as the double tank mode, the indicator light is lit and the display is white.

5) The"5" for the power indicator. The water heater is energized and the indicator light is lit to show blue. If users choose smart mode, flashing display.

6) The "6" as the heating indicator light, water heater in the heating state, indicator light shows red; if the water heater is not heated, the lights go out.

2.- CLEANING.

The external parts of the water heater may be cleaned with a mild detergent solution. Do not use solvents and abrasives.

Never try to repair any possible faults of the water heater by yourself, but inform about it the nearest authorised service workshop.

3.- LEGIONELLA THERMAL DISINFECTION CYCLE

In order to reduce the proliferation of Legionella inside the electric water heater, disinfection cycles should be carried out with the recommended frequency in the following cases:

1) If the device is disconnected for more than a month, a disinfection cycle must be carried out when it is switched on.

2) If the water temperature is kept constantly below 55°C on a regular basis, a disinfection cycle should be carried out at least every three months.

To carry out the aforementioned cycle, the temperature regulation knob must be placed in its maximum position (> 70ºC). Once the aforementioned temperature has been reached, leave the adjustment knob in this position for 10 '. After this time, the water heater can be adjusted to the desired temperature as usual.

WARNING!: When the thermal disinfection treatment has just been carried out, the temperature of the water in the water heater can instantly cause severe burns. Children, disabled and the elderly are the people at highest risk for burns. **Check the water temperature before taking a bath or shower.**

4.- WATER HEATER DRAIN IN CASE OF FROST

At any risk for freezing of water in the water heater, the water must be emptied from it. In order to do it, please follow the below instructions:

- Unplug the appliance from electrical network.
- Close the water inlet to the water heater.
- Drain the water heater using the safety valve.
- Protect the safety valve from freezing.
- Fill the water heater before plug in it again to electrical network.

5.- TROUBLE SHOOTING

When the water heater fails, automatically the heating element stops working and the display shows the corresponding fault code. At that moment, if you press any button, there is not answer from the water heater. Only disconnect the power, call to after sales service to solve the problem and repair the water heater and connect it again makes that the fault code will be eliminated.

The fault code meaning is the below one:

FAULT ERROR	CAUSE	ACTION
E2	Dry burning protection. The water heater operates without water at tank	Disconnect the appliance power, fill the water heater tank and, then, plug it again. If the fault cannot be removed, contact a qualified service technician.
E3	Over-temperature protection	contact a qualified service technician
E4	Temperature sensor failure.	contact a qualified service technician

MODE D'EMPLOI ET INSTRUCTIONS D'INSTALLATION DES CHAUFFE-EAU ELÉCTRIQUE

APARICI – SCxxxT

CE

Cher Client, merci d'avoir accordé votre confiance á la marque APARICI et d'avoir préféré notre chauffe-eau électrique. Nous espérons qu'il puisse satisfaire toutes vos attentes et vous fournisse pendant de nombreuses années les meilleurs services et le maximum d'économies d'énergie.

Veuillez lire attentivement cher client, les instructions avant l'installation et l'usage de l'appareil. La non-observation des indications de cette notice entraine la perte du bénéfice de la garantie.

Ce chauffe-eau électrique est fabriqué suivant les normes de qualité les plus exigeantes et en respectant l'ensemble des Normes Européennes de Sécurité et de Compatibilité Électromagnétique. Les caractéristiques techniques de l'appareil sont indiquées sur le couvercle inférieur des chauffe-eau.

L'installation doit être effectuée entièrement par une personne qualifiée, ainsi que toute réparation ou maintenance (élimination d'incrustations calcaires, un changement ou une révision d'anode,…) doit être établie entièrement par les Services d'Assistance Technique autorisés par APARICI.

MANUEL DE L'INSTALLATEUR

Information technique:

MODELE	**SC030T**	**SC050T**	**SC080T**	**SC100T**
CAPACITÉ	30	50	80	100
CARACTÉRÍSTIQUES ELÉCTRIQUES:				
VOLTAGE (V)	230	230	230	230
FRÉQUENCE (Hz)	50/60	50/60	50/60	50/60
PUISSANCE (W)	2000 (1200W + 800W)	2000 (1200W + 800W)	2000 (1200W + 800W)	2000 (1200W + 800W)
CLASSE	I	I	I	I
DEGRÉ DE PROTECTION	IPX4	IPX4	IPX4	IPX4
Tª RÉGULATION CHAUFFE-EAU (ºC)	75	75	75	75
TYPE DE CHAUFFE-EAU STAT DE RÉGULATION	PTC CAPTEUR	PTC CAPTEUR	PTC CAPTEUR	PTC CAPTEUR
TYPE DE CHAUFFE-EAU STAT DE SECURITÉ	BULB	BULB	BULB	BULB
RÉGULATION EXTERIOR	OUI	OUI	OUI	OUI
TYPE DE RÉSISTENCE	SUBMERGE	SUBMERGE	SUBMERGE	SUBMERGE
THERMOMÈTRE	OUI - DIGITAL	OUI - DIGITAL	OUI - DIGITAL	OUI - DIGITAL
CARACTÉRÍSTIQUES HIDRÁULIQUES:				
BALLON ÉMAILLÉ	OUI	OUI	OUI	OUI
ÁNODE DE MAGNESIUM	OUI	OUI	OUI	OUI

P. NOMINAL	7.5 bar	7.5 bar	7.5 bar	7.5 bar
P. VÁLVULE	8.5 bar	8.5 bar	8.5 bar	8.5 bar

DIMENSIONS				
MODÈLE	**SC030T**	**SC050T**	**SC080T**	**SC100T**
BRANCHEMENT EAU	G1/2'	G1/2'	G1/2'	G1/2'
A	470	470	570	570
B	575	860	900	1090
C	272	272	322	322
D	355	355	415	415
E	204	204	255	255
F	249	470	365	550
G	140	205	287	287
H	380	380	470	470

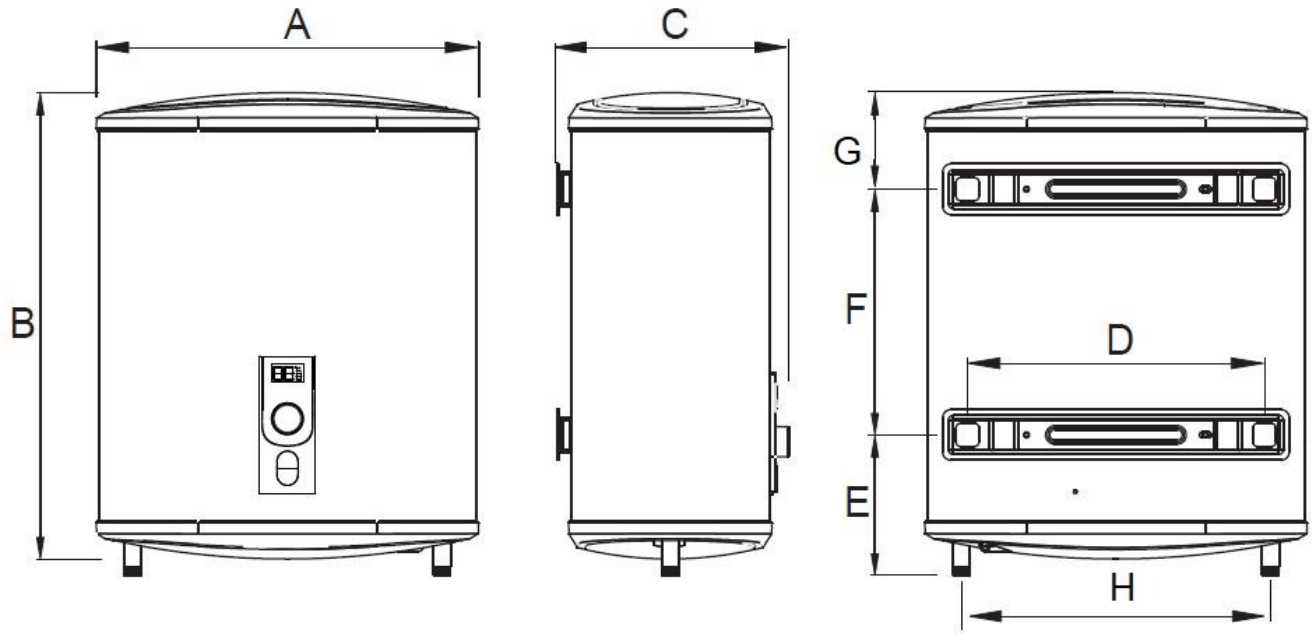

fig.-1 – Modèle APARICI SCxxxT

1.- EMPLACEMENT DE L'APPAREIL.

Pour minimiser les pertes de l'eau chaude, il est convenable installer le chauffe-eau à l'abri de l'intempérie et le plus proche possible des points d'utilisation.

L'emplacement sera choisi d'une forme que les conduites des entrées et des sorties puissent être connectées facilement avec le minimum nombre de codes possibles, permettant, en même temps, la substitution de la résistance.

2.- POSITIONNEMENT DE L'APPAREIL

Par conception, Les chauffe-eau électrique APARICI de cette série sont destinés à être installés en trois positions, voir figure 2.

1. *Verticale*. Dans cette position, l'entrée d'eau froide (F) est à droite et la sortie d'eau chaude (C) est à gauche. la soupape de sécurité et la rétention fournies avec l'appareil doivent être installé dans le tube d'eau froide à droite de l'appareil.

2. *Horizontale porte de visite à gauche*. Dans ce cas, l'entrée d'eau froide (F) se réalise par le tube inférieur de l'appareil et la sortie d'eau chaude (C) par le tube supérieur. La soupape de sécurité doit être installée dans le tube inférieur

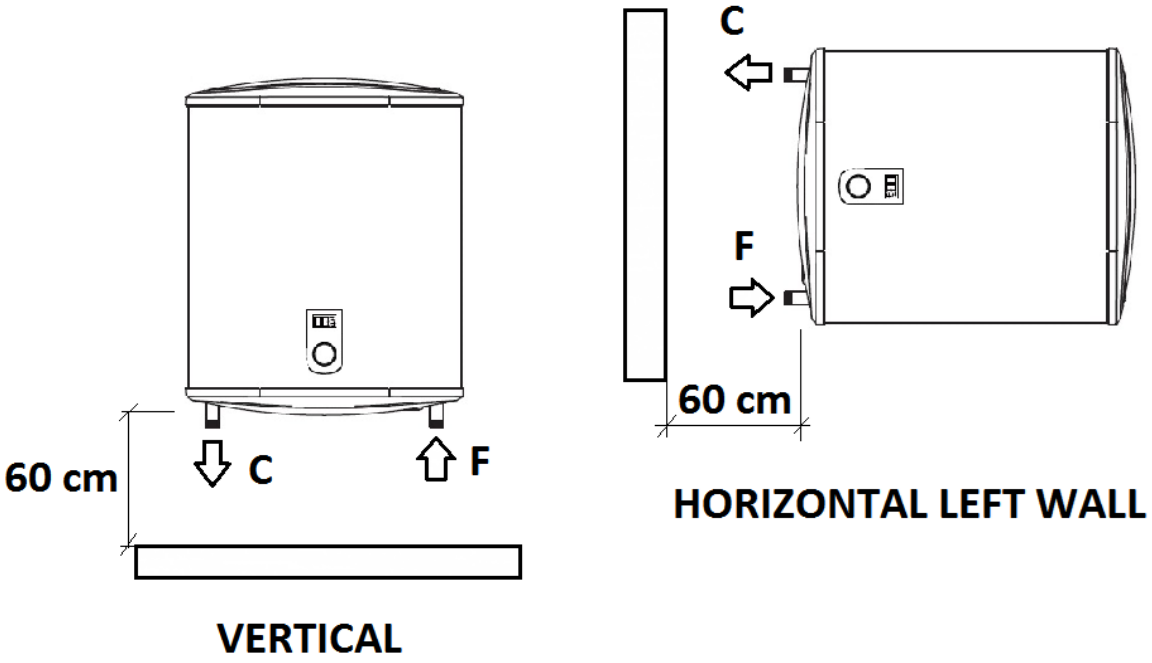

fig 2.- Modèles APARICI SCxxxT

Observation: Dans tous les cas il faudra laisser un espace libre., d'au moins 60 cm. entre la porte de visite du chaudière électrique et le mur plus proche.

Finalement, dans la fixation verticale comme dans l'horizontale, il faudra s'assurer que l'élément support est suffisant pour recevoir le poids du chauffe-eau plein d'eau et l'ancrage doit se faire à l'aide de quatre vis de 8 mm de diamètre. Dans le cas où le mur soit moins épaisses nous recommandons l'utilisation d'une plaque de fixation.

3.- CONNEXION HYDRAULIQUE.

Avant de connecter l'appareil au réseau de l'eau, Il faut lire les dispositions de l'installation indiquées au Code Technique d'Edification, le règlement des Installations Thermiques aux Bâtiments et les normes EN-UNE de Sécurité des Appareils Electrodomestiques y Analogues partie 2: Réquisits particuliers pour les chauffe-eaux électriques. Suivant ces dispositions, il faut installer une clé de passe á l'entrée et á la sortie de chauffe-eaux pour permettre son isolement du réseau en cas de réparation ou substitution. Aussi, l'appareil doit porter une valvule intégrée de sécurité ou de maintien que, d'une part, va éviter le retour de l'eau chaude vers le réseau de celle la froide. D'autre part, elle va agir en cas où il y aura des suppressions supérieures á la nominale de l'appareil. Cette surpression revient á l'augmentation du volume de l'eau à la chauffe-eau/dépôt, qui se produit durant l'échauffement, pour cette raison la valvule répandra par dégouttement de 3 % à peu près de la capacité de l'appareil.

Pour évacuer les gouttes de l'eau qui se détachent à travers la valvule, Il faut installer une tuyauterie d'écoulement.

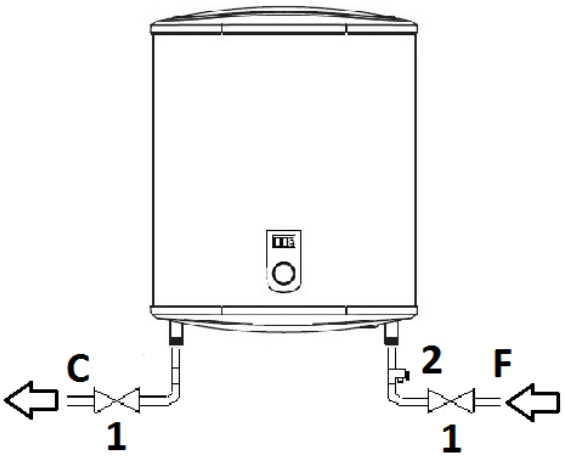

Fig-3 Installation hydraulique

Mise en service:

Avant de connecter hydrauliquement le chauffe-eau, laissez couler l'eau durant quelques minutes afin d'éliminer toute particule étrange existante dans les tubes et qui pourront obstruer ou abimer la valvule de sécurité altérant son fonctionnement.

Remplissez le chauffe-eau en laissant le robinet de l'eau chaude ouvert pour expulser l'air de l'appareil. Fermez le robinet quand l'eau commence á sortir. Quand vous commencez á sentir l'eau chaude, il faut resserrer les raccords d'entrées et de sorties pour éviter toute fuite possible de l'eau.

Il est convenable s'assurer que la pression de l'installation de l'eau ne soit supérieure á la pression nominale de l'appareil. Au cas où ceci passe, il est nécessaire installer un régulateur de pression juste après le compteur de l'eau de l'immeuble.

Avant de mettre le chauffe-eau en fonctionnement, **il faut s'assurer que l'appareil est correctement plein d'eau en ouvrant le robinet de l'eau chaude** et que l'installation électrique est complètement effectuée.

4.- INSTALLATION ÉLECTRIQUE

L'installation électrique doit être réalisée conformément á la réglementation en vigueur par des installateurs autorisés.

Ces modèles doivent être branchés au réseau électrique á travers la fiche du câble d'alimentation fournit avec l'appareil. Pour ceci, l'unique opération á réaliser, de point de vue électrique, est la connexion de ce câble á une base de courant. Si le câble d'alimentation est endommagé devra être remplacé pour le câble d'alimentation spécial APARICI référence 91027.

Il est indispensable toujours installer un interrupteur omnipolaire au réseau d'alimentation électrique avec ouverture minime de 3mm entre les contacts.

A continuation, vous pouvez trouver le schéma électrique de cette modèle:

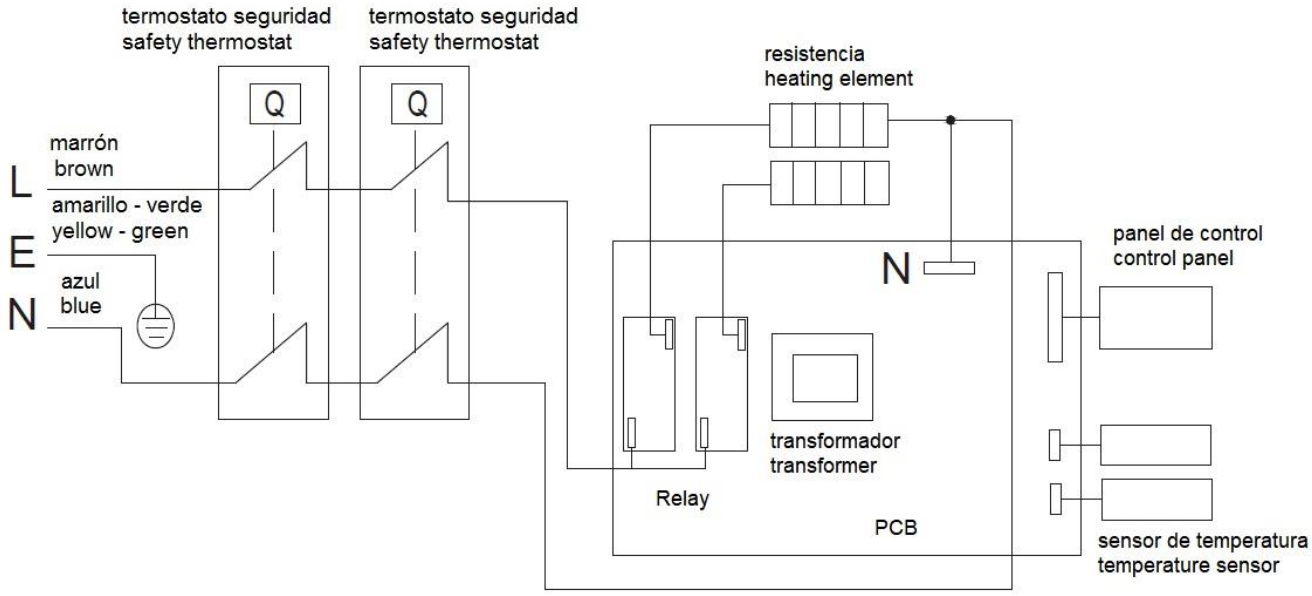

Fig. – 4 Schéma unifilaire modèle APARICI SCxxxT

5.- NORMATIVE/ RÉGLEMENTATION DE CONNEXION ÉLECTRIQUE..

Pour tous types d'usage (familial/ commun), l'installation électrique de chauffe-eau, est précisée par les normes spécifiques inclues dans le Règlement Électrotechnique de basse tension et la norme CEI 64-8. Selon lesquelles, il faut prendre en considération les indications suivantes:

1.- Á la zone 0, il est strictement interdit installer tout appareil électrique. Il est interdit aussi installer le chauffe-eau dans la zone 1 s'il s'agit d'une cabine de douche préfabriquée.

2.- Aux zones 1 et 2 il est permis installer des appareils électriques avec protection contre les pénétrations de l'eau de type IPX4, seulement quand ils se connectent a travers un câble avec une prise de courant protégée via un interrupteur différentiel, placé á 1.2m. de la verticale de la douche.

3.- Á la zone 3 il est permis installer des appareils dont l'indice de protection contre la pénétration de l'eau est IPX1.

4.- La connexion du chauffe-eau au sol est obligatoire. Si le local ou la résidence n'avait pas une ligne au sol, il est recommandable utiliser un interrupteur différentiel.

Pour une installation correcte et sûre des chauffe-eaux électriques, il est recommandable son emplacement á la zone 3 (fig.- 5).

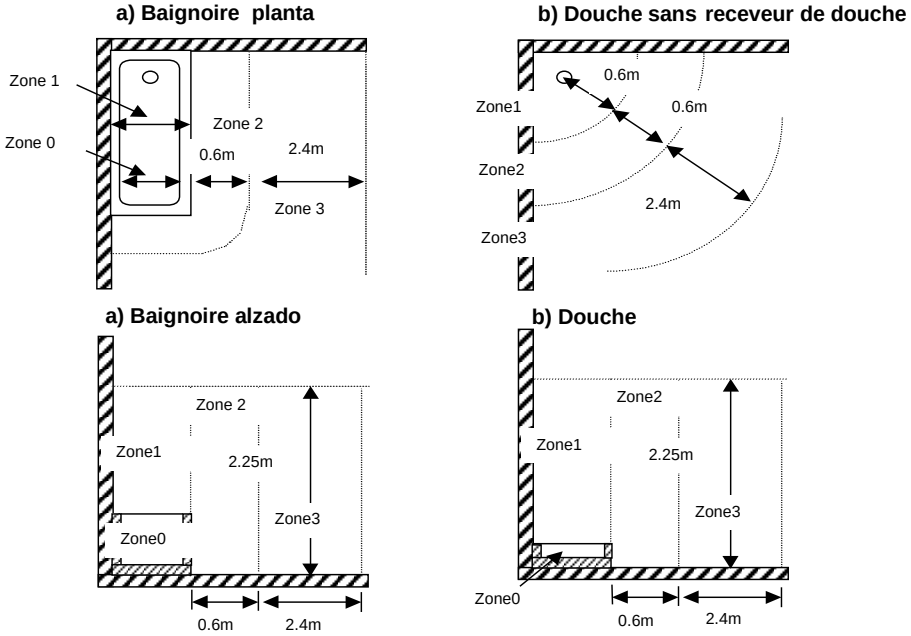

Fig. – 5

6.- RECOMMANDATIONS D'INSTALLATION

Pour un fonctionnement y une maintenance correcte des chauffe-eaux électriques fabriqués par APARICI, il est nécessaire prendre en considération les points suivants:

1. Les pressions maximales et minimales de l'eau á l'intérieur de l'habitat se doivent maintenir dans les limites établies par le Code Technique d 'Edification entre 1.5 et 5 bars. De même, et comme c'est indiqué au point 3 du présent manuel. Il est obligatoire installer un robinet de coupe á l'entrée et á la sortie de l'appareil et une valvule de sécurité et de rétention aussi á l'entrée.

2. Aussi, Il est nécessaire installer une tuyauterie pour l'évacuation des gouttes de l'eau qui se perdent á travers la valvule. Les dégâts subis par l'écoulement cité ne sont de tout considérés sous responsabilité de APARICI.

3. Concernant les pressions supérieures aux 2.5 bar, le dégouttement de la valvule est fréquent: En cas où ça dérange l'utilisateur ou que la vieille installation ne permet pas l'expulsion de l'eau venue de la valvule, APARICI recommande l'installation d'une valvule réductrice de pression, réglée entre 2.5 et 3 bars et un vase d'expansion. La valvule réductrice de pression doit être installée le plus proche possible du hall de l'entrée du l'habitat mais loin de l'entrée de l'eau vers l'appareil. D'une autre part, il est indispensable installer le vase d'expansion avec des dimensions adéquates á n'importe quel point de l'installation de ACS de l'habitat. Pour toutes doutes ou questions, le Service Technique de APARICI est á votre disposition pour les clarifier.

4. El L'eau de réseau de distribution doit correspondre á quelques conditions requises minimales pour qu'elle soit considérée admissible de point de vue de la corrosion. Les limites établies par APARICI, basées sur des mesures internationales, sont les suivantes:
    - Indice de Ryznar moins que 7.

- Fluidité á 25 ºC < 350 □/□□cm
- Concentration des ions de Chlore (Cl-) et Sodium (Na+`) inférieurs á 75 mg/l

5. L'usage des adoucisseurs de l'eau est permis á condition qu'ils restent réglés de telle sorte que la dureté totale de l'eau reste entre 12ºF y 31 ºF. En cas où ce niveau de calcaire ne soit suffisant pour l'utilisateur, un by-pass doit être installé afin d'éviter le passage de l'eau á l'adoucisseur directement au chauffe-eau..

6. Enfin, le chauffe-eau doit être installé dans un lieu accessible qui permet le remplacement de ses composants ou la réparation d'une forme simple et sure (voir aussi les appareils 1 et 2 du manuel de l'installateur). En effet, choisir les combles, les faux plafonds, les mezzanines… n'est pas recommandable comme lieu de positionnement des chauffe eaux. En tout cas, déterminer si l'emplacement de l'appareil est ou non est de la compétence du Service Technique APARICI.

MANUEL DE L'UTILISATEUR

1.- MODE D'EMPLOI

IMPORTANT: S'assurer que le chauffe-eau est plein d'eau, en ouvrant le robinet de l'eau chaude.

Pour démarrer le chauffe-eau, procéder comme suit considérant le display suivant:

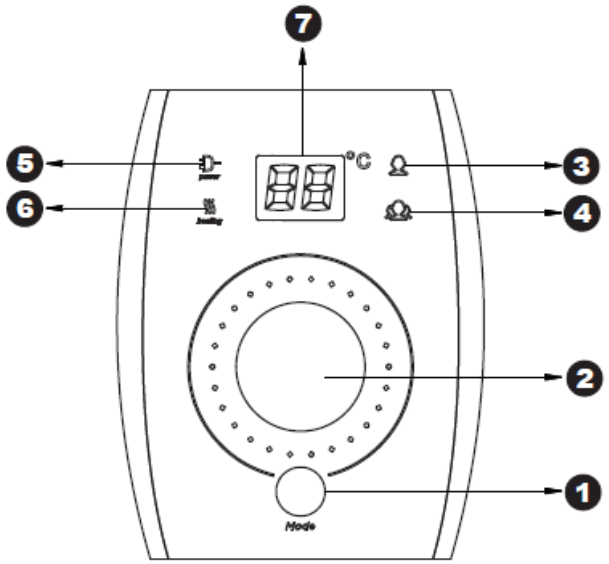

Fig. – 6

1) Bouton 'ON/OFF' et sélection de mode. Lorsque l'appareil est éteint, si nous pressons le bouton pendant 3 secondes, le système s'allume et le display s'éteint. Si nous faisons l'opération inverse, en appuyant de nouveau le bouton durant 3 secondes, l'appareil et le display s'éteignent. Si l'appareil est déjà activé, vous pouvez choisir entre trois modes : mode citerne individuelle (fonctionne seulement la résistance de la citerne gauche), mode citerne double (les deux résistances fonctionnent) ou mode « SMART », avec les résistances des deux citernes fonctionnant simultanément et de forme intelligente pour apporter le confort que l'usager souhaite avoir. Si l'électricité se coupe subitement, au moment du rétablissement, l'appareil retourne directement au mode qui était sélectionné avant la coupure. Pour ce qui concerne le mode SMART, le chauffe-eau se réinitialise avec le mode citerne individuelle.

2) Le bouton 2 est celui permettant de réguler la température voulue et de tourner à 360º. Si nous tournons dans le sens des aiguilles d'une montre, la température augmente et si nous la tournons dans le sens contraire, la température diminue. Pendant cette opération sur le display 7 indique la température sélectionnée. Après quelques secondes, le display indique de nouveau la température de l'eau à l'intérieur de la citerne. Si le mode SMART est choisi, la température ne peut être sélectionnée et l'appareil utilise un système de contrôle intelligent qui optimise la quantité d'eau chaude et, bien entendu, le confort de l'usager.

3) Le pilote 3 s'illumine en blanc lorsque l'appareil fonctionne en mode citerne individuelle.

4) Le pilote 4 s'illumine en blanc lorsque l'appareil est en mode citerne double.

5) Le pilote s'illumine en bleu lorsque l'appareil se connecte au réseau électrique. S'il a été sélectionné le mode SMART, le dit pilote clignote.

6) Le pilote 6 s'illumine en rouge si une des résistances fonctionne. En cas contraire, il est éteint.

2.- NETTOYAGE.

Les parties externes de chauffe-eau doivent être nettoyées avec de l'eau savonneuse et évitant tout type de produit agressif

NE JAMAIS ESSAIEZ RÉSOUDRE VOUS MEMES LES POSSIBLES PROBLÈMES QUE PEUVENT ARRIVER Á VOTRE CHAUFFE EAU ELÉCTRIQUE. APPELEZ IMMÉDIATEMMENT AU SAT AUTORISÉ LE PLUS PROCHE POUR RÉALISER LA RÉPARATION.

3.- CYCLE DE DÉSINFECTION THERMIQUE DES LÉGIONELLES

Afin de réduire la prolifération de Legionella à l'intérieur du chauffe-eau électrique, les cycles de désinfection doivent être effectués avec la fréquence recommandée dans les cas suivants :

1) Si l'appareil est débranché pendant plus d'un mois, un cycle de désinfection doit être effectué lors de sa mise en marche.

2) Si la température de l'eau reste constante en dessous de 55°C de façon régulière, un cycle de désinfection doit être effectué au moins tous les trois mois.

Pour effectuer le cycle susmentionné, le bouton de réglage de la température doit être placé dans sa position maximale (> 70ºC). Une fois la température précitée atteinte, laissez le bouton de réglage dans cette position pendant 10'. Après ce temps, le thermos peut être ajusté à la température souhaitée comme d'habitude.

IMPORTANT ! : Lorsque le traitement de désinfection thermique vient d'être effectué, la température de l'eau dans le chauffe-eau peut provoquer instantanément de graves brûlures. Les enfants, les personnes handicapées et les personnes âgées sont les personnes les plus exposées aux brûlures. **Vérifiez la température de l'eau avant de prendre un bain ou une douche.**

4.- VIDANGE DU CHAUFFE-EAU EN CAS DE GELÉ

Il est indispensable de vidanger le chauffe-eau s'il se trouve dans un espace soumis à basse températures ou gelées

- Couper le courant électrique.
- Fermer l'entrée de l'eau froide.
- Vider le dépôt via la manette du groupe de sécurité.
- Protéger le groupe de sécurité.
- Avant de procéder á la connexion électrique du chauffe-eau, Remplir le dépôt avec de l'eau.
- Contacter l'installateur si la groupe de sécurité s'est congelée.

5.- GUIDE DES PANNES

Quand se produit une panne dans le chauffe-eau, automatiquement la résistance électrique s'arrête e le display montre un code d'erreur. A c'est moment-là tous les buttons-poussoirs ne marchent pas et la seule façon de mettre le chauffe-eau en fonctionnement une autre fois c'est le débranche, fixer le panne constaté et le mise courent une outre fois

Signification des codes d'erreur:

ERREUR / PANNE CONSTATEE	CAUSE POSSIBLE	DÉPANNAGE
E2	L'appareil a été mis sous tension lorsqu'il est vide	Couper l'alimentation électrique, s'assurer que l'appareil est rempli d'eau et le rebrancher sur une prise de courant
E3	Protection contre la surchauffe. L'eau dans le chauffe-eau a supère le maximum permis	Couper l'alimentation électrique et appeler aux Services d'Assistance Technique autorisés par APARICI.
E4	Défaillance dans le capteur de température	Couper l'alimentation électrique et appeler aux Services d'Assistance Technique autorisés par APARICI.

MANUALE DELL'UTILIZZATORE E DELL'INSTALLATORE

APARICI – SCxxxT

Caro cliente, la ringraziamo per la fiducia che avete dato alla nostra azienda nell'acquistare questo prodotto .

Per favore, prima di installare o utilizzare questo prodotto per la prima volta , legga attentamente queste istruzioni.

Questo scaldabagno elettrico e' stato fabbricato in conformita' con gli standard di qualita' piu' esigenti e seguendo le Norme Europee di Sicurezza Elettrica e Compatibilita' Elettromagnetica. Le caratteristiche tecniche dell'apparecchio sono indicate sulla targhetta situata sul retro del coperchio inferiore dello scaldabagno.

L'installazione deve essere effettuata da personale qualificato . Qualsiasi lavoro di riparazione o manutenzione (eliminazione di incrostazioni calcaree, cambio o revisione del anodo, etc...) deve essere effettuata dai Servizi di Assistenza Tecnica Autorizzata da APARICI.

MANUALE DELL'INSTALLATORE

Informazione tecnica:

MODELLO	**SC030T**	**SC050T**	**SC080T**	**SC100T**
CAPACITA'	30	50	80	100
CARATTERISTICHE ELETTRICHE :				
VOLTAGGIO (V)	230	230	230	230
FREQUENZA (Hz)	50/60	50/60	50/60	50/60
POTENZA (W)	2000 (1200W + 800W)	2000 (1200W + 800W)	2000 (1200W + 800W)	2000 (1200W + 800W)
CLASSE	I	I	I	I
GRADO DI PROTEZIONE	IPX4	IPX4	IPX4	IPX4
Tª REGOLAZIONE TERMOSTATO(ºC)	75	75	75	75
TIPO DI TERMOSTATO DI REGOLAZIONE	SONDA PTC	SONDA PTC	SONDA PTC	SONDA PTC
TIPO DI TERMOSTATO DI SICUREZZA	BULBO	BULBO	BULBO	BULBO
REGOLAZIONE ESTERIORE	SI	SI	SI	SI
TERMOMETRO	SI. DIGITAL	SI. DIGITAL	SI. DIGITAL	SI. DIGITAL
TIPO DI RESISTENZA	BLINDADA SOMMERSA	BLINDADA SOMMERSA	BLINDADA SOMMERSA	BLINDADA SOMMERSA
CARATTERÍSTICHE IDRAULICHE:				
DEPOSITO SMALTATO	SI	SI	SI	SI
ÁNODO DE MAGNESIO	SI	SI	SI	SI
P. NOMINALE	7.5 bar	7.5 bar	7.5 bar	7.5 bar
P. VALVOLA	8.5 bar	8.5 bar	8.5 bar	8.5 bar

DIMENSIONI				
MODELLO	**SC030T**	**SC050T**	**SC080T**	**SC100T**
TOMAS DI ACQUA	G1/2'	G1/2'	G1/2'	G1/2'
A	470	470	570	570
B	575	860	900	1090
C	272	272	322	322
D	355	355	415	415
E	204	204	255	255
F	249	470	365	550
G	140	205	287	287
H	380	380	470	470

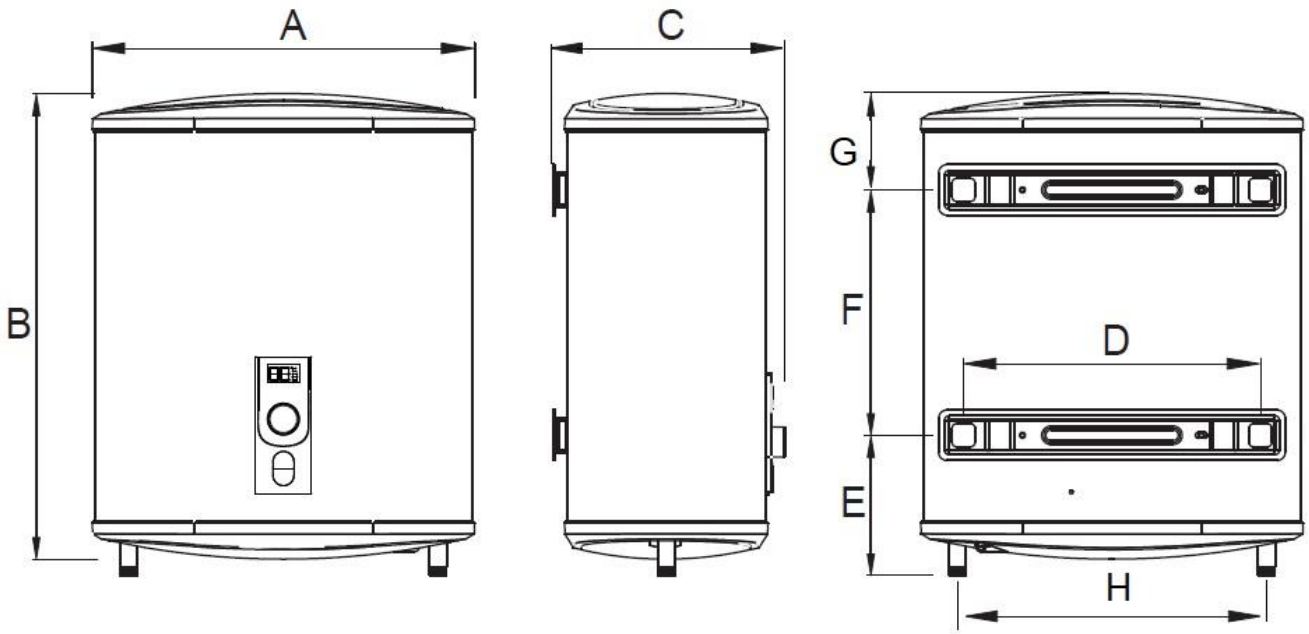

fig.-1 – Modelo APARICI SCxxxN

1. UBICAZIONE DELL'APPARATO .

Per ridurre le perdite di acqua calda, e' conveniente ubicare lo scaldabagno il piu' vicino possibile ai punti di utilizzo e , se possibile, al riparo dalle intemperie.

L'ubicazione sarà scelta in modo che i condotti di entrata e uscita possano essere connessi con il minor numero possibile di gomiti , permettendo, allo stesso tempo, la sostituzione semplice della resistenza .

2.- ANCORAGGIO DELL'APPARATO

Gli scaldabagni elettrici APARICI di questa serie sono stati progettati per essere installati in tre posizioni , come si osserva nella figura 2:

1 *Verticale. In questa posizione , l'entrata dell'acqua fredda (F) e' a destra e l'uscita dell'acqua calda (C) a sinistra. La valvola di sicurezza e ritenzione somministrata con l'apparecchio deve essere installata nel tubo di acqua fredda a destra dell'apparecchio.*

2. *Orizzontale, tapa de registro a sinistra* . In questo caso l'entrata dell'acqua fredda (F) si realiza attraverso il tubo inferiore dell'apparecchio e l'uscita dell'acqua calda (C) attraverso quello inferiore. La valvola di sicurezza deve essere installata nel tubo inferiore.

Osservazione: in tutti i casi bisogna lasciare uno spazio libero di, almeno, 60 cm. Tra la tapa de registro dello scaldabagno e la parete piu' vicina .

Inoltre, sia per il fissaggio verticale che quello orizzontale , la parete debe essere suficientemente spessa per supportare lo scaldabagno pieno di acqua e l'ancoraggio debe essere realizzato tramite quattro viti di 8 mm di diametro. Nei casi in cui la parete sia sottile e' consigliabile l'utilizzo di placche di rinforzo.

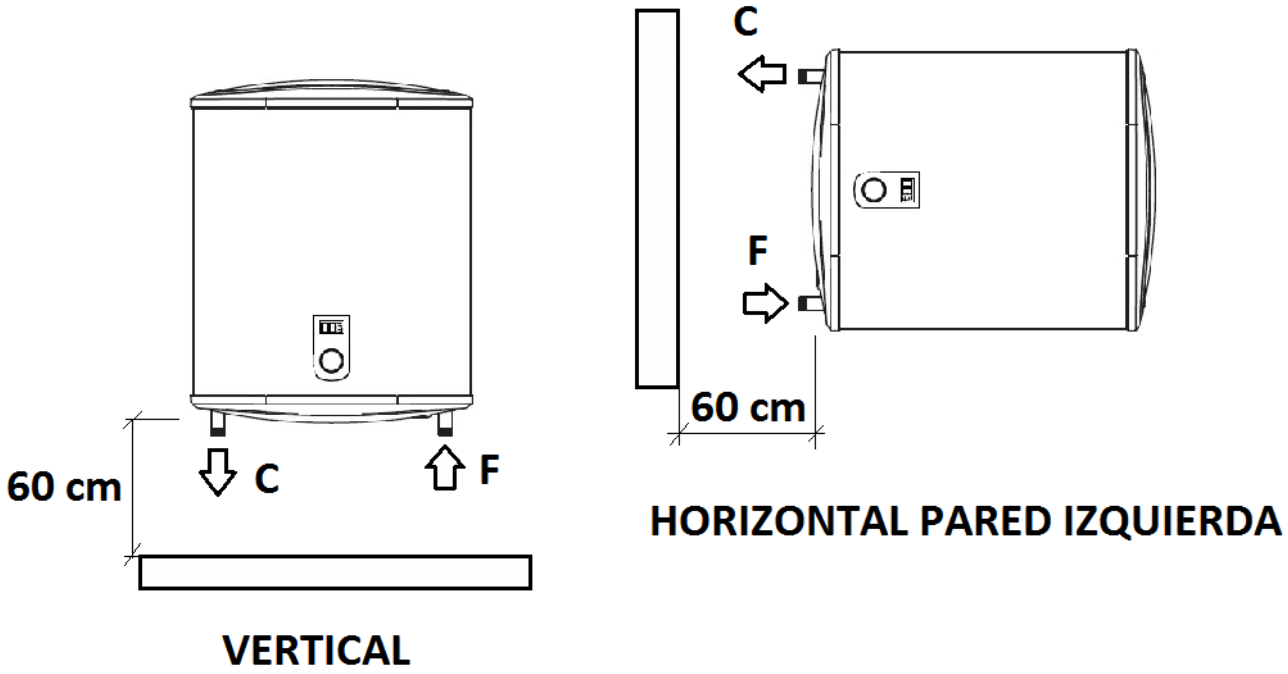

fig 2.- Modelli APARICI SCxxxT

3.- CONNESSIONE IDRAULICA

Prima di connettere l'apparecchio alla rete idrica , bisognera' avere ben presenti le disposizioni che , per l'installazione degli stessi appaiono nel Codice Tecnico di Fabbricazione, Il Regolamento d'installazione Termica in Edifici e le norme EN-UNE de Sicurezza in Apparecchi Elettrodomestici e Similari parte 2: Requisiti particolari per scaldabagni elettrici . Secondo queste disposizioni, e' necessario installare un rubinetto di chiusura (fig 3 - 1) all'entrata e uscita dello scaldabagno per permettere il suo isolamento dalla rete in caso di riparazione o sostituzione . Inoltre, il dispositivo deve avere una valvola incorporata di sicurezza e ritenzione (fig 3 – '2') che , per una parte, evitera' il ritorno di acqua calda verso la rete di quella fredda e , per l'altra, si attuera' quando si produrranno sovra pressioni superiori alla classificazione dell'apparecchio . Questa sovra pressione e' dovuta all'aumento del volume dell'acqua contenuta nello scaldabagno , che si produce durante il riscaldamento , motivo per cui la valvola gocciolera' per un 3% approssimativamente della capacita' dell'apparecchio .

Per evacuare le gocce di acqua che si disperdono attraverso la valvola , bisognera' installare un tubo di scarico.

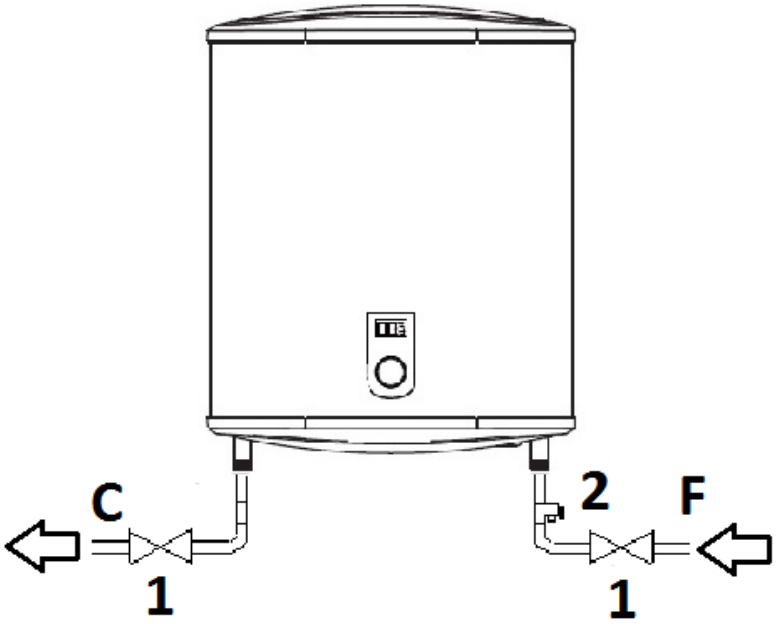

Fig.- 3

Messa in servizio:

Prima di connettere idraulicamente lo scaldabagno , far scorrere l'acqua per qualche minuto in modo da eliminare qualsiasi corpo estraneo presente nei tubi , il quale possa ostruire o danneggiare la valvola di sicurezza alterando il funzionamento della stessa .

Riempire lo scaldabagno lasciando il rubinetto di acqua calda per espellere l'aria dall'apparecchio ; chiudete il rubinetto quando esce l'acqua . Quando l'acqua sara' calda bisognera' stringere i raccordi di ingresso e di uscita per evitare qualsiasi perdita di acqua .

E' consigliabile assicurarsi che la pressione dell'installazione dell'acqua non sia superiore alla pressione nominale dell'apparecchio. Nel caso fosse cosi', e' necessario installare un regolatore di pressione subito dopo l'alloggiamento del contatore.

Prima di mettere in funzione lo scaldabagno elettrico , **assicurarsi che l'apparato sia correttamente pieno di acqua aprendo un rubinetto di acqua calda ,** e che l'installazione elettrica sia stata completamente eseguita.

4 - CONNESSIONE ELETTRICA .

L'installazione elettrica deve effettuarsi conforme alla regolamentazione in vigore da installatori autorizzati.

Questi modelli devono essere connessi alla rete elettrica mediante il perno del cavo elettrico di alimentazione fornito con l'apparecchio . Quindi la sola operazione da realizzare , dal punto di vista elettrico, sara' la connessione di questo cavo ad una base di corrente . Se il cavo flessibile di alimentazione di questo apparecchio e' danneggiato deve essere sostituito con il cavo di alimentazione speciale APARICI codice 91027.

E' anche indispensabile installare sempre un interruttore omnipolare alla rete di alimentazione elettrica, con una apertura minima tra i contatti di 3 mm.

Qui di seguito mostriamo lo schema elettrico di ognuno dei modelli :

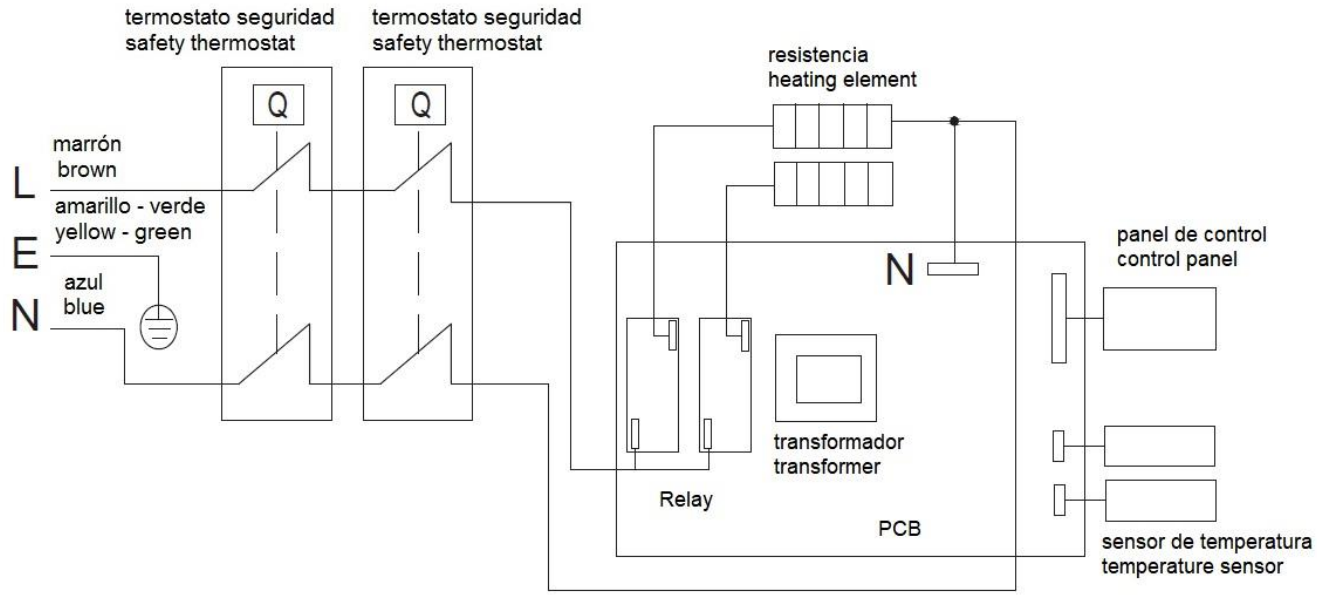

Fig – 4.-

5.- NORMATIVA DI CONNESSIONE ELETTRICA .

L'installazione elettrica dello scaldabagno e' regolata dalle norme specifiche incluse nel Regolamento Elettrotecnico per bassa tensione e la norma CEI 64-8. Secondo cui, per l'utilizzo dello stesso nei bagni , bisogna tener presente le seguenti indicazioni :

1.- Nella zona 0 e' totalmente proibita l'installazione di qualsiasi apparecchio elettrico. E' anche proibita l'installazione dentro la zona 1 se si tratta di una cabina doccia fabbricata in anticipo.

2.- Nella zona 1 e 2 si possono installare apparecchi elettrici con protezione contro le penetrazioni di acqua del tipo IPX4, sempre e quando si connettono tramite un cavo a una presa di corrente protetta mediante un interruttore differenziale, collocata a piu' di 1.2 m. dalla doccia.
3.- Nella zona 3 si possono installare apparecchi il cui indice di protezione contro la penetrazione di acqua e' IPX1.
4.- E' obbligatoria la connessione a terra dello scaldabagno. Se il locale o la casa non hanno linea di terra , raccomandiamo di utilizzare un interruttore differenziale.

Per una installazione corretta e sicura degli scaldabagni elettrici si raccomanda un'ubicazione nella zona 3 (fig-5).

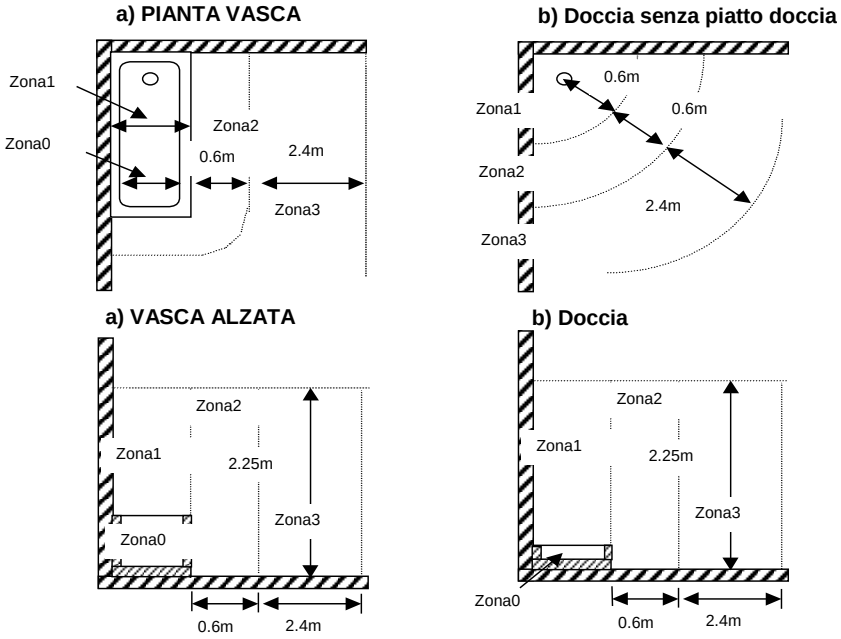

Fig. – 5

6.- RACCOMANDAZIONI D'INSTALLAZIONE

Per un corretto funzionamento e manutenzione degli scaldabagni elettrici fabbricati da APARICI, e' necessario tener conto delle seguenti considerazioni :

1. Le pressioni massime e minime dell'acqua all'interno dell'abitazione devono mantenersi dentro ai limiti stabiliti dal Codice Tecnico di Fabbricazione tra 1.5 e 5 bar. Cosi' come, vedi punto 3 del presente manuale, e' obbligatorio montare un rubinetto di taglio all'ingresso e uscita dell'apparecchio e una valvola di sicurezza e ritenzione anche in ingresso .
2. E' anche necessario l'installazione di un tubo di scarico per l'evacuazione delle gocce di acqua che si disperdono attraverso la valvola di sicurezza . I danni subiti nell'abitazione per il suddetto gocciolamento non sono , in nessun caso, responsabilita' di APARICI.
3. Per pressioni superiori ai 2.5 bar e' molto frequente il gocciolamento della valvola . Nel caso in cui sia dannoso per l'utilizzatore , o che l'installazione, dovuta alla sua anzianita' , non permetta l'espulsione dell'acqua proveniente dalla valvola , APARICI raccomanda l'installazione di una valvola riduttiva di pressione , regolata tra i 2.5 e i 3 bar, e un vaso di espansione. La valvola riduttiva di pressione deve essere installata il piu' vicino possibile all'approvigionamento idrico e lontana , a sua volta, dall'ingresso dell'acqua all'apparecchio. Dall'altro canto, il serbatoio di espansione deve avere le dimensioni adeguate e essere installato ,in qualsiasi punto dell'installazione di ACS dell'alloggio. Tuttavia, potete domandare assistenza al Servizio Tecnico di APARICI per risolvere qualsiasi dubbio che vi possa sorgere a riguardo .

4. L'acqua della rete di somministrazione deve avere dei requisiti minimi perche' sia considerata ammissibile dal punto di vista della corrosione . I limiti stabiliti da APARICI, basati su standard internazionali, sono i seguenti :
    - Indice di Ryznar minore di 7.
    - Conduttivita' a 25 ºC < 350 $\mu/\Omega \cdot cm$
    - Concentrazione di ioni di Cloro (Cl^-) e Sodio ($Na^{+`}$) inferiori a 75 mg/l

5. L'uso di decalcificazioni di acqua e' permesso sempre che siano regolati in modo che la durezza totale dell'acqua sia tra i 12ºF e 31 ºF. Nel caso in cui questo livello di calcio non sia sufficiente per l'utente, deve essere installato un by-pass che eviti l'entrata dell'acqua dal decalcificatore direttamente allo scaldabagno .
6. Per ultimo, lo scaldabagno deve essere installato in un luogo di facile accessibilita' che permetta la sostituzione dei componente o la riparazione dello stesso in modo semplice e sicuro (vedere, in aggiunta , le sezioni 1 e 2 del Manuale dell'installatore). In questo modo l'installazione dello scaldabagno in lucernari, controsoffitti, solai, armadi, etc... non e' raccomandabile. In qualsiasi caso, e' competenza del Servizio Tecnico APARICI determinare se l'ubicazione dell'apparecchio sia accettabile o meno .

MANUALE DELL'UTENTE

1.- ISTRUZIONI PER L'USO

IMPORTANTE: assicurarsi che lo scaldabagno sia pieno di acqua , aprendo un rubinetto di acqua calda

Per azionare l'apparecchio procedere come segue considerando il display e i pulsanti che appaiono nella seguente figura :

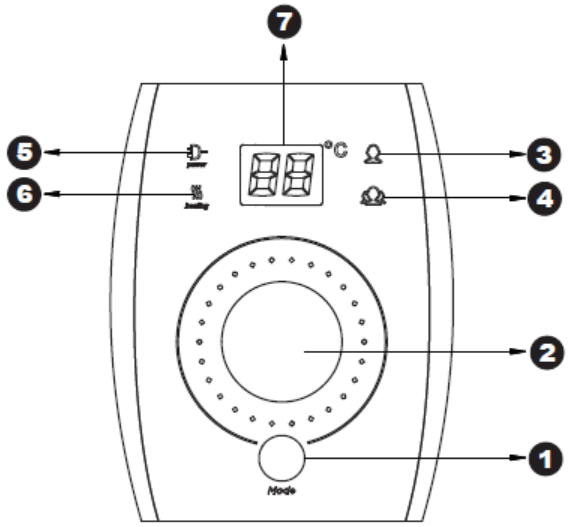

Fig. – 6

1) Il pulsante 'ON/OFF' e selezione del modo . Quando l'apparecchio e' spento, se premiamo il pulsante per 3 secondi , il sistema si accende e il display si illumina . Se facciamo l'operazione contraria , teniamo premuto nuovamente il pulsante per 3 secondi , l'apparecchio e il display si spengono. Si l'apparecchio e' gia' acceso, si possono scegliere tra 3 modalita' : modalita' serbatoio individuale (solamente funziona la resistenza del serbatoio di sinistra), modalita' serbatoio doppio (funzionano entrambe le resistenze) o modalita' 'SMART' dove le resistenze di entrambi i serbatoi funzionano simultaneamente per portare il confort desiderato all'utilizzatore. Se l'elettricita' si spegne bruscamente , nel momento dell'accensione, l'apparecchio ritorna alla stessa modalita' in cui era stato azionato in precedenza. Solo ,se la modalita' e' in SMART, lo scaldabagno si riaccende nella mosalita' serbatoio individuale .

2) Il pulsante '2' e' quello che permette di regolare la temperatura desiderata e gira a 360º. Se e' girato in senso orario, la temperatura aumenta e se si gira nel senso contrario, la temperatura diminuisce . Durante questa operazione sul display '7' e' mostrata la temperatura selezionata. Dopo qualche secondo , sul display si ritornera' a vedere la temperatura dell'acqua nel serbatoio. Se si mette nella modalita' 'SMART' la temperatura non puo' essere selezionata e l'apparecchio utilizza un sistema di controllo intelligente che ottimizza la quantita' di acqua calda e il confort dell'utente .

3) Il pulsante '3' s'illumina di bianco quando l'apparecchio sta funzionando in modalita' serbatoio individuale .

4) Il pulsante '4' s'illumina di bianco quando l'apparecchio sta funzionando in modalita' serbatoio doppio.

5) Il pulsante '5' s'illumina di azzurro quando l'apparecchio si connette alla rete elettrica .

6) Il pulsante 6 s'illumina di rosso se qualche resistenza sta funzionando . In caso contrario risulta spento.

2.- PULIZIA.

Le parti esterne dello scaldabagno devono essere pulite tramite acqua e sapone , evitando qualsiasi prodotto aggressivo .

NON TENTARE MAI DI RIPARARE DA SOLI I POSSIBILI PROBLEMI CHE POSSANO PRESENTARSI NEL PROPRIO SCALDABAGNO ELETTRICO . CHIAMARE IMMEDIATAMENTE IL CENTRO AUTORIZZATO PIU' VICINO IN MODO CHE POSSA REALIZZARE IL LAVORO .

3.- CICLO DI TERMODISINFEZIONE LEGIONELLA

Al fine di ridurre la proliferazione della Legionella all'interno dello scaldacqua elettrico, i cicli di disinfezione devono essere eseguiti con la frequenza consigliata nei seguenti casi:

1) Se il dispositivo è scollegato per più di un mese, è necessario eseguire un ciclo di disinfezione all'accensione.

2) Se la temperatura dell'acqua rimane costante sotto i 55 °C su base regolare, è opportuno eseguire un ciclo di disinfezione almeno ogni tre mesi.

Per eseguire il suddetto ciclo, la manopola di regolazione della temperatura deve essere posizionata nella sua posizione massima (> 70ºC). Una volta raggiunta la suddetta temperatura, lasciare la manopola di regolazione in questa posizione per 10'. Trascorso questo tempo, il thermos può essere regolato come di consueto alla temperatura desiderata.

IMPORTANTE!: Appena effettuato il trattamento di disinfezione termica, la temperatura dell'acqua nel thermos può provocare istantaneamente gravi ustioni. Bambini, disabili e anziani sono le persone a più alto rischio di ustioni. **Controlla la temperatura dell'acqua prima di fare il bagno o la doccia.**

4.- SVUOTAMENTO DEL BOILER IN CASO DI GELO

E' imprescindibile svuotare l'apparecchio se questo deve restare senza funzionare in un locale esposto al gelo. Per realizzare lo svuotamento procedere cosi' :

- Staccare la corrente elettrica.
- Chiudere l'ingresso di acqua fredda .
- Svuotare il riscaldatore tramite la leva del gruppo di sicurezza .
- Proteggere il gruppo di sicurezza .
- Prima di procedere alla connessione alla rete elettrica dello scaldabagno , riempire l'apparecchio di acqua .

Mettersi in contatto con l'installatore se il gruppo di sicurezza si e' congelato

5.- DIAGNOSTICA DEGLI ERRORI

Quando si produce un guasto nello scaldabagno elettrico, automaticamente la resistenza smette di funzionare e appare nel display il codice di errore che si e' prodotto . In questo momento non premere nessun pulsante e la unica soluzione per eliminare l'errore e' spegnere l'apparecchio e disconnetterlo alla rete elettrica , ripararlo e connetterlo nuovamente .

Il significato dei codici di errore sono i seguenti :

CODICE DI ERRORE	CAUSA	AZIONE
E2	Lo scaldabagno si deve connettere vuoto , senza acqua dentro al serbatoio.	Desconnettere lo scaldabagno dalla rete elettrica , assicurarsi che sia pieno di acqua e riconnettere all'apparecchio.
E3	Protezione per temperatura eccessiva . L'acqua dentro il serbatoio ha superato il massimo permesso.	Contattare il servizio tecnico per risolvere il problema.
E4	Guasto al sensore della de temperatura.	Contattare il servizio tecnico per risolvere il problema .

MANUAL DE USUARIO E DE INSTALADOR

APARICI – SCxxxT

CE

Estimado cliente, agradecemos-lhe a confiança depositada na nossa empresa ao comprar este producto.

Por favor, antes de instalar ou utilizar o aparelho pela primeira vez, leia atentamente estas instruções.

Este Termo Eléctrico foi fabricado de acordo com os stándards de qualidade mais exigentes e seguindo o estabelecido nas Normas Europeias de Segurança Eléctrica e Compatibilidade Electromagnética. As características técnicas do aparelho estão indicadas na placa de características situada na parte posterior da tampa inferior dos termos.

A instalação deve ser levada a cabo por pessoal qualificado. Qualquer trabalho de reparação ou manutenção (eliminação de incrustrações calcáreas, mudança ou verificação de ánodo, etc...) deve ser levado a cabo por Serviços de Assistencia Técnica Autorizados por APARICI.

MANUAL DE INSTALADOR

Informação técnica:

MODELO	**SC030T**	**SC050T**	**SC080T**	**SC100T**
CAPACIDADE	30	50	80	100
CARACTERÍSTICAS ELÉCTRICAS:				
VOLTAGEM (V)	230	230	230	230
FREQUENCIA (Hz)	50/60	50/60	50/60	50/60
POTENCIA (W)	2000 (1200W + 800W)	2000 (1200W + 800W)	2000 (1200W + 800W)	2000 (1200W + 800W)
CLASSE	I	I	I	I
GRAU DE PROTECÇÃO	IPX4	IPX4	IPX4	IPX4
Tª REGULAÇÃO TERMOSTATO(ºC)	75	75	75	75
TIPO DE TERMOSTATO DE REGULAÇÃO	SONDA PTC	SONDA PTC	SONDA PTC	SONDA PTC
TIPO DE TERMOSTATO DE SEGURANÇA	BULBO	BULBO	BULBO	BULBO
REGULAÇÃO EXTERIOR	SIM	SIM	SIM	SIM
TERMÓMETRO	SIM. DIGITAL	SIM. DIGITAL	SIM. DIGITAL	SIM. DIGITAL
TIPO DE RESISTENCIA	BLINDADA SUMERGIDA	BLINDADA SUMERGIDA	BLINDADA SUMERGIDA	BLINDADA SUMERGIDA
CARACTERÍSTICAS HIDRÁULICAS:				
DEPÓSITO ESMALTADO	SI	SI	SI	SI
ÁNODO DE MAGNÉSIO	SI	SI	SI	SI
P. NOMINAL	7.5 bar	7.5 bar	7.5 bar	7.5 bar
P. VÁLVULA	8.5 bar	8.5 bar	8.5 bar	8.5 bar

DIMENSÕES				
MODELO	**SC030T**	**SC050T**	**SC080T**	**SC100T**
TOMAS DE AGUA	G1/2’	G1/2’	G1/2’	G1/2’
A	470	470	570	570
B	575	860	900	1090
C	272	272	322	322
D	355	355	415	415
E	204	204	255	255
F	249	470	365	550
G	140	205	287	287
	380	380	470	470

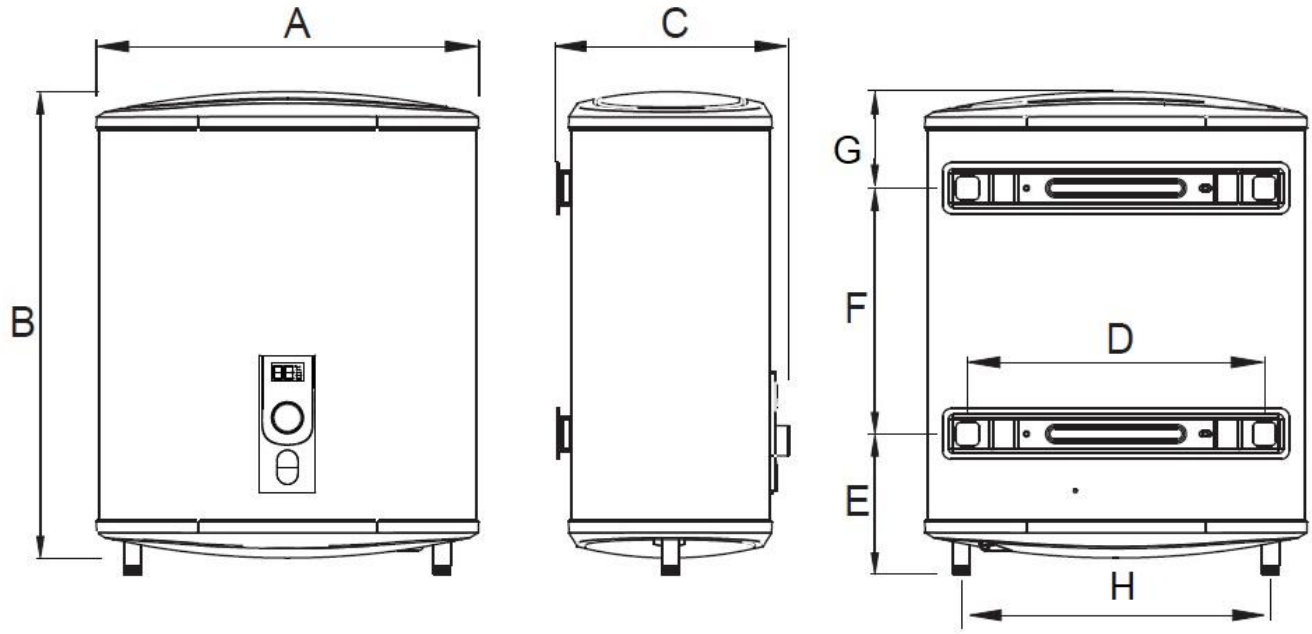

fig.-1 – Modelo APARICI SCxxxT

1.- LOCALIZAÇÃO DO APARELHO.

Para minimizar as perdas de água quente, é conveniente colocar o calor tão próximo quanto possível dos pontos de utilização e, se possível, ao abrigo das intempéries.

O local será escolhido de modo que a entrada e a saída pode ser facilmente ligado com poucas curvas quanto possível, permitindo, ao mesmo tempo, a substituição de resistência.
de la resistencia.

2.- MONTAGEM DO APARELHO

Por concepção, aquecedores eléctricos APARICI destas séries destinam-se a ser instalado em três posições, como pode ser visto nas Figuras 2.1, 2.2 e 2.3.

1. Vertical. Nesta posição, a entrada de água fria (F) está ligada à saída de água quente e para a direita (C) para a esquerda. A válvula de segurança e retenção fornecido com o aparelho deve ser instalado no tubo de água fria para a direita do dispositivo.

2. *Horizontal tampa de registro á esquerda*. Neste caso a entrada de agua fría (F)realiza-se pelo tubo inferior do aparelho e a saida de agua quente (C) pelo superior. A válvula de segurança deve de instalar-se no tubo inferior.

Nota: Em todos os casos é preciso deixar um espaço de pelo menos 60 cm. entre o bueiro cobrir a garrafa térmica e a parede mais próxima.

Finalmente, tanto a montagem vertical e horizontal, a parede deve ser de espessura suficiente para suportar a garrafa térmica cheias de água e de ancoragem deve ser efectuado por quatro parafusos de 8 mm de diâmetro. Nos casos em que a parede suficiente é bastante fino, mas aconselhável a utilização de reforços.

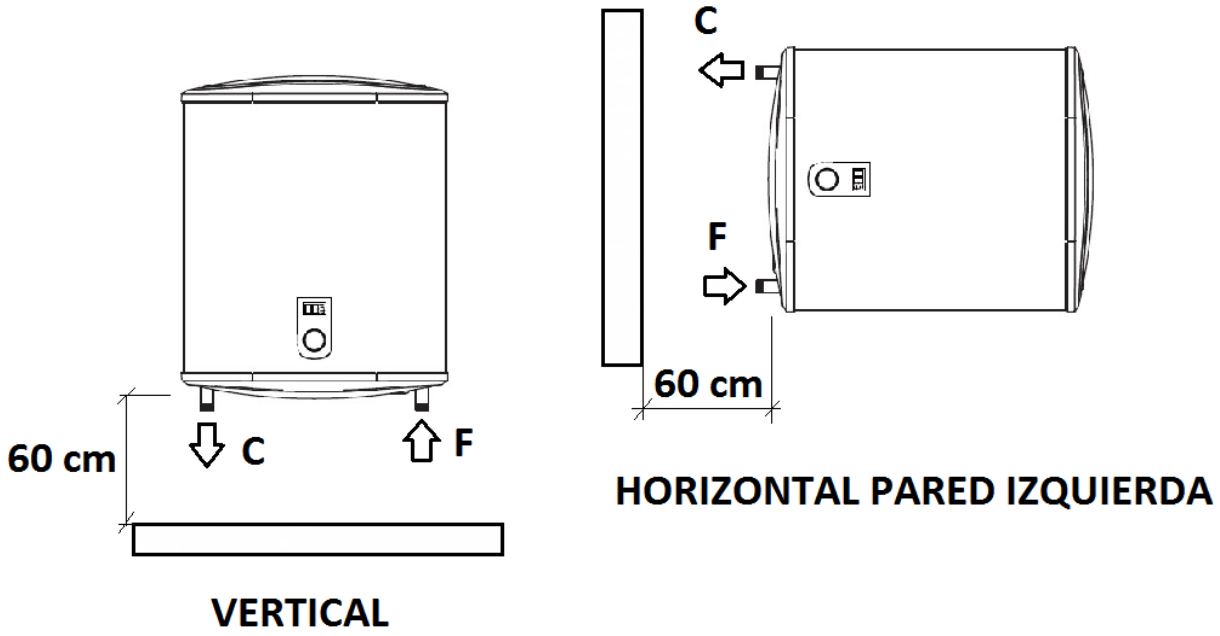

fig 2.- Modelos APARICI SCxxxT

3. **Conexao HIDRAULICA**

Antes de ligar o aparelho à rede de água, as disposições sobre a instalação destes aparecem no Código Técnico da Edificação, Regulamento de Instalações Térmicas em Edifícios e EN-UNE NORMAS DE SEGURANÇA Os dispositivos devem estar presentes domésticas e análogas parte 2: requisitos particulares para termos de água elétricos. Nos termos destas disposições, uma torneira (fig 3 - '1') deve ser instalado na entrada e saída de calor para permitir o isolamento da rede em caso de reparo ou substituição. Além disso, o dispositivo deve levar um built-in válvula de segurança e de retenção (fig 3 - '2'), por um lado, prevenir o retorno de quente à corrente de água fria e, em segundo lugar, agir quando os picos de pressão mais elevadas ocorrem o aparelho nominal. Esta sobrepressão é devido ao aumento do volume de água contida na caldeira, o que ocorre durante o aquecimento, razão pela qual a válvula de gotejamento derramar cerca de 3% da capacidade do aparelho.

Para a drenagem de gotas de água que fluem através da válvula deve ser instalado um tubo de drenagem.
produzcan sobrepresiones superiores a la nominal del aparato. Esta sobrepresión es debida al aumento

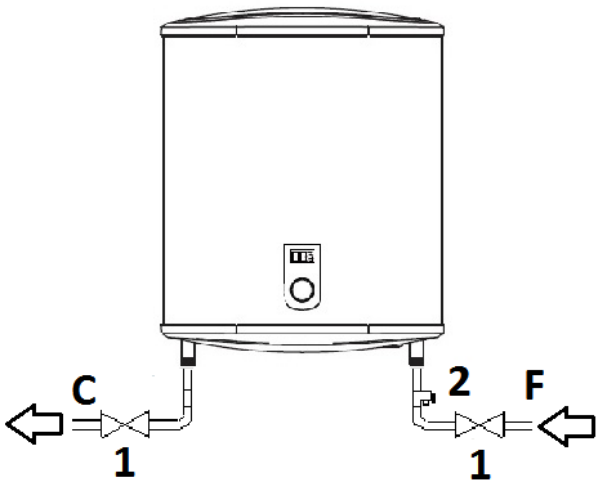

Fig-3 Instalação hidráulica

Por em funcionamento:

Antes de ligar hidraulicamente o termo, deixe fluir o fluxo de água durante alguns minutos de modo a que qualquer corpo estranho que é nas condutas, o que pode entupir ou danificar a válvula de segurança, que altera a operação do mesmo é removido.

Encha o termo deixando em aberto a torneira da água quente para remover o ar do aparelho; Feche a torneira quando você sair da água. Quando a água está quente você tem que apertar acessórios e fora para evitar qualquer possível vazamento de água.

Deve ser assegurado que a pressão do sistema de água não exceda a pressão nominal do aparelho. Se assim for, você precisa instalar um regulador de pressão imediatamente após a carcaça do medidor de água.

Antes de operar o termo elétrico de água, certifique-se de que o aparelho está devidamente preenchido com água através da abertura de uma torneira de água quente, e foi totalmente realizado a instalação elétrica.Antes de conectar hidráulicamente el termo, dejar fluir el agua durante unos minutos a fin de que se elimine cualquier cuerpo extraño que haya en las tuberías, el cual pueda obstruir o dañar la válvula de seguridad alterando el funcionamiento de la misma.

4.- CONEXÃO ELÉCTRICA.

A instalação eléctrica deve estar em conformidade com os regulamentos em vigor por instaladores autorizados.

Estes modelos devem ser ligado à rede eléctrica através da ficha do cabo de alimentação fornecido com o aparelho. Portanto, a única operação a ser realizada, a partir do ponto de vista eléctrico, será a ligação do cabo a uma corrente de base. Se o cabo flexível deste aparelho estiver danificado, deverá ser substituído pelo cabo especial APARICI referência 91027.

É também essencial para sempre instalar um interruptor de potência pólo rede, com abertura mínima entre os contactos de 3 mm.

Em seguida, o diagrama de circuito de cada um dos modelos mostrado:La instalación eléctrica debe de realizarse conforme a la reglamentación en vigor por instaladores autorizados.

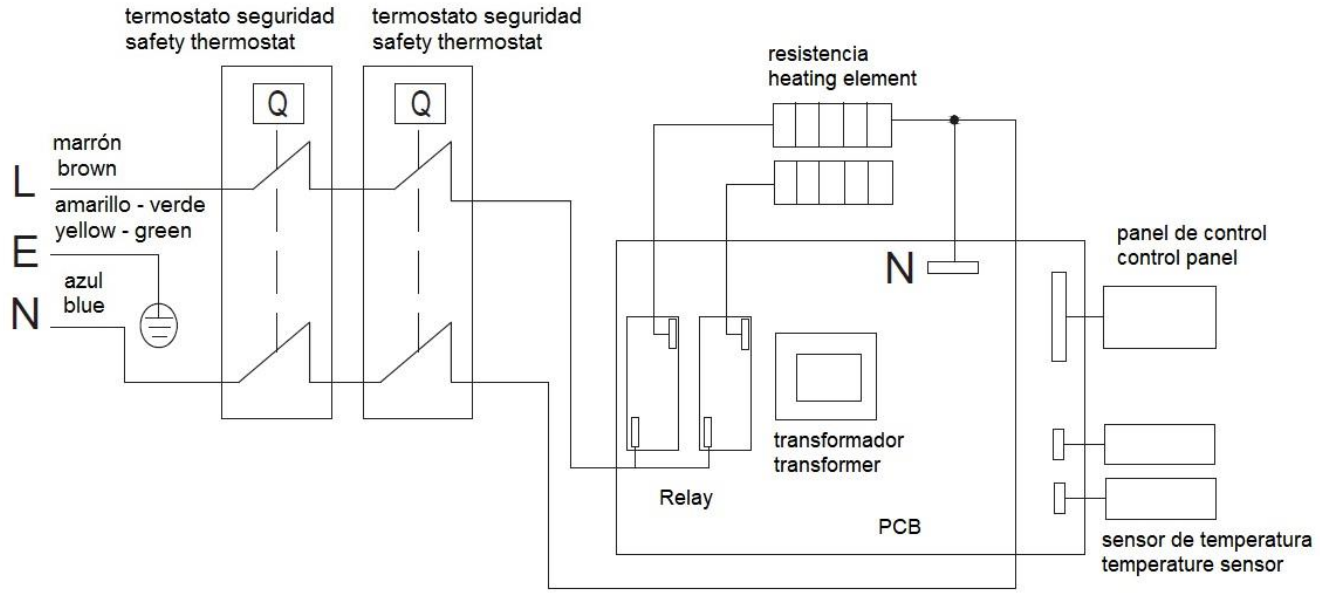

Fig.- 4

5.- NORMATIVA DE CONEXÃO ELÉCTRICA.

A instalação eléctrica do termo, é regida pelas regras específicas incluídas nos regulamentos electrotécnicos para baixa tensão e IEC 64-8. Segundo a qual, para usar os mesmos banheiros e sanitários, os seguintes pontos devem ser considerados:

1. Na Zona 0 a instalação de qualquer equipamento elétrico é estritamente proibido. Instalação também é proibido na zona 1, se é um chuveiro feitas com antecedência.

2. Nas zonas 1 e 2 podem ser instalados aparelhos elétricos com proteção contra o tipo penetração de água IPX4, desde que estejam conectados por um cabo a uma tomada elétrica protegida por um interruptor diferencial colocado mais de 1,2 m. chuveiro vertical.

3. Na zona 3 pode ser instalado dispositivos cujo índice de protecção contra a entrada de IPX1 água.

4. É aterramento obrigatória dos garrafa térmica. Se o local ou casa não tinha fio de terra, recomendamos a utilização de um interruptor diferencial

Para uma instalação adequada e segura de garrafa térmica elétrica local é recomendado na zona 3 (Fig.-5).

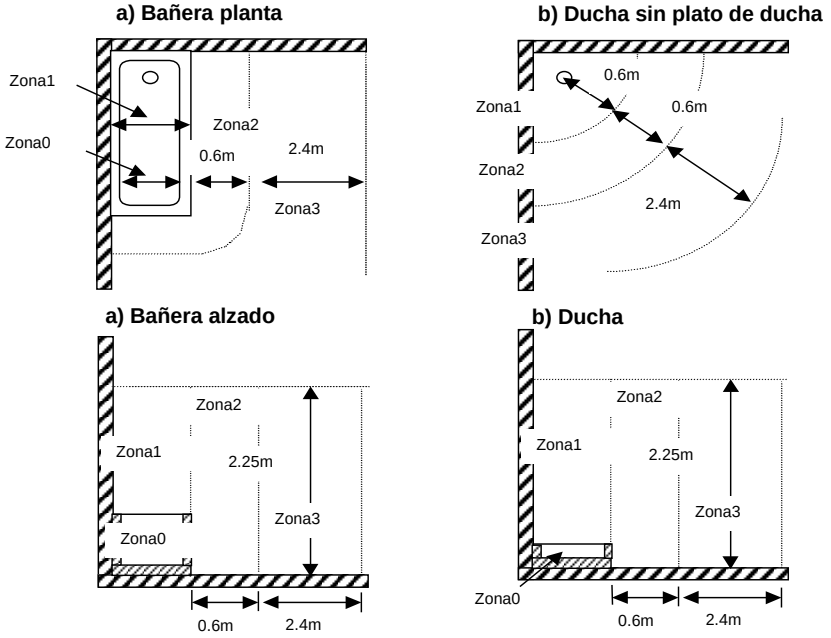

Fig. – 5

6.- RECOMENDAÇÕES DE INSTALAÇÃO

Para a operação e manutenção dos termos de água eléctricos fabricados pela APARICI adequado, é necessário ter em conta as seguintes considerações:

1. A pressão máxima e mínima da água dentro da carcaça deve permanecer dentro dos limites estabelecidos pelo Código de Construção Técnica entre 1,5 e 5 bar. Além disso, como é referido no parágrafo 3 deste manual, é obrigatório montar uma válvula de bloqueio à entrada e saída do dispositivo e uma válvula de segurança e retenção também na entrada.

2. instalação de um tubo de drenagem para a descarga de gotas de água que flui através da válvula de segurança é também necessário. O dano causado à habitação por gotejamento citados são, em qualquer caso, a responsabilidade APARICI.

3. Para ultrapassar a pressão de 2,5 bar é válvula de gotejamento muito frequentes. Se é irritante para o utilizador, ou instalação, devido à sua idade, não permitem a evacuação da água da válvula, APARICI recomenda a instalação de uma válvula redutora de pressão regulada entre 2,5 e 3 bar, e um vaso de expansão. A válvula redutora de pressão deve ser instalado o mais próximo possível onda de habitação e de distância, vire a entrada de água do aparelho. Além disso, o tanque de expansão deve ser de tamanho adequado e instalado em qualquer ponto da instalação da ACS habitação. No entanto, você pode pedir APARICI Serviço Técnico para resolver quaisquer questões que possam surgir a este respeito.

MANUAL DE USUARIO

1.- INSTRUÇÕES DE USO

IMPORTANTE: Asegúrar-se que o termo está cheio de agua, abrindo uma torneira de agua quente.

Para por em funcionamento o aparelho, proceder da seguinte considerando el display e botões que aparecem na seguinte figura:

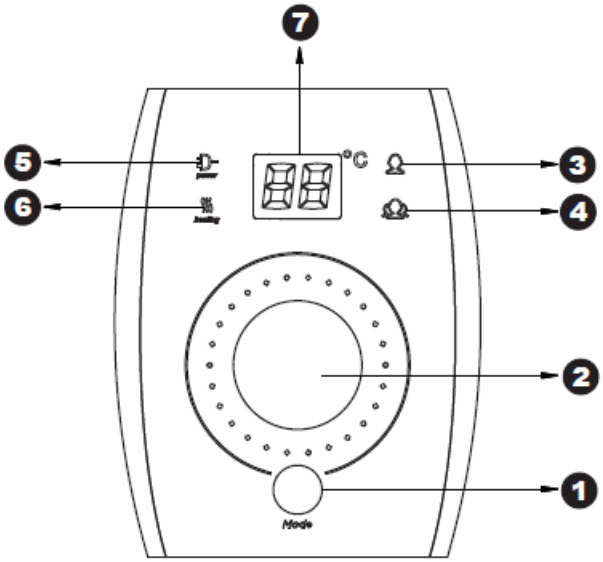

Fig. – 6

1) Botão de 'ON/OFF' e seleção de modo. Quando o aparelho está apagado, se pressionarmos o botão durante 3 segundos, o sistema inicia-se e o display ilumina-se. Se fizermos a operação contraria, pressionarmos novamente o botão durante 3 segundos, o aparelho e o display apagam. Se o aparelho esta ligado, pode-se eleger entre três modos: modo tanque individual (somente funciona a resistencia do tanque da esquerda), modo tanque duplo (funcionam ambas resistências) o modo 'SMART' na qual as resistencias de ambos tanques funcionam simultáneamente de forma inteligente para acrescentar o conforto desejado ao usuario. Se há um corte súbito de electricidade se corta súbitamente, no momento do restabelecimento, o aparelho volta ao mesmo modo que havia sido selecionado previamente. Únicamente, se o modo for SMART, o termo reinicia-se no modo tanque individual.

2) O botão '2' é o que permite regular a temperatura desejada e gira 360º. Se se gira no sentido das agulhas do relógio, a temperatura incrementa-se e se se gira no sentido contrario, a temperatura diminuí. Durante esta operação o display '7' mostra a temperatura selecionada. Passados uns segundos, o display volta a mostrar a temperatura da agua dentro do tanque. Se se elege o modo 'SMART' a temperatura não pode ser seleccionada e o aparelho utiliza um sistema de controle inteligente, que optimiza a cantidade de agua quente e o conforto do usuario.

3) O piloto '3' ilumina -se a branco quando o aparelho está funcionando no modo tanque individual.

4) O piloto '4' ilumina-se a branco cuando o aparelho está funcionando no modo tanque duplo.

5) O piloto '5' ilumina-se a azul quando o aparelho se liga á rede eléctrica. Se se selecionou modo SMART o referido piloto pisca.

6) O piloto 6 ilumina-se a vermelho se alguma das resistencias está funcionando. Em caso contrario permanece apagado.

2. LIMPEZA.

As partes exteriores da garrafa térmica deve ser limpo com água e sabão, evitar quaisquer produtos agressivos.

NUNCA TENTE REPARAR OS PROBLEMAS POTENCIAIS NO SEU TERMO ELECTRICO. Ligue ao SAT autorizado, mais próximo para efectuar trabalhos.

3.- CICLO DE DESINFECÇÃO TÉRMICA DA LEGIONELLA

Para reduzir a proliferação de Legionella dentro do aquecedor elétrico de água, os ciclos de desinfecção devem ser realizados com a frequência recomendada nos seguintes casos:

1) Se o aparelho ficar desligado por mais de um mês, deve-se realizar um ciclo de desinfecção ao ser ligado.

2) Se a temperatura da água permanecer constante abaixo de 55 ° C em uma base regular, um ciclo de desinfecção deve ser realizado pelo menos a cada três meses.

Para realizar o referido ciclo, o manípulo de regulação da temperatura deve estar colocado na sua posição máxima (> 70ºC). Uma vez atingida a temperatura mencionada, deixe o botão de ajuste nesta posição por 10 '. Após este tempo, a garrafa térmica pode ser ajustada para a temperatura desejada como de costume.

IMPORTANTE !: Quando o tratamento de desinfecção térmica acaba de ser realizado, a temperatura da água da garrafa térmica pode causar queimaduras graves instantaneamente. Crianças,

4. ESVAIZAR TERMOS EM CASO CONGELAÇÄO

É essencial para esvaziar o dispositivo se ele deve estar sem trabalho em locais expostos à geada. Para libertar proceder:

Cortar ou corrente elétrica.
ou fechar a entrada de água fria.
Esvazie o termo usando grupo de segurança alça.
ou proteger o grupo de segurança.
ou Antes da ligação à caldeira de alimentação de água, encha o sistema de água.
ou contactar o seu instalador se o grupo de segurança está

5.- DIAGNÓSTICO DE ERROS

Quando se produz uma falha no termo eléctrico, automáticamente a resistencia deixa de funcionar e aparece no display o código de erro, que se ha produzido. Neste momento não funciona nenhum dos botões e a única forma de eliminar o erro e deixar o aparelho operativo é desligando da rede eléctrica, repara-lo e ligar novamente.

O significado dos códigos de erro são os seguintes:

CÓDIGO DE ERRO	CAUSA	ACÇÃO
E2	O termo desligou-se vazio, sem agua dentro do tanque.	Desligar o termo da rede eléctrica, assegurar-se que está cheio de agua e voltar a ligar o aparelho.
E3	Protecção por sobretemperatura. A agua dentro do tanque superou o máximo permitido.	Contactar com o serviço técnico para a solução do problema.
E4	Falha no sensor de temperatura.	Contactar com o serviço técnico para a solução do problema.